HITACHI SUMITOMO

ATX1000

キャリヤ　FAUN RTF101-4

ALL TERRAIN CRANE

5段ブーム＋3段フルオートジブ仕様

Specifications

HSC

ALL TERRAIN CRANE
ATX1000
キャリヤ FAUN RTF101-4

ブーム

フルオートジブ

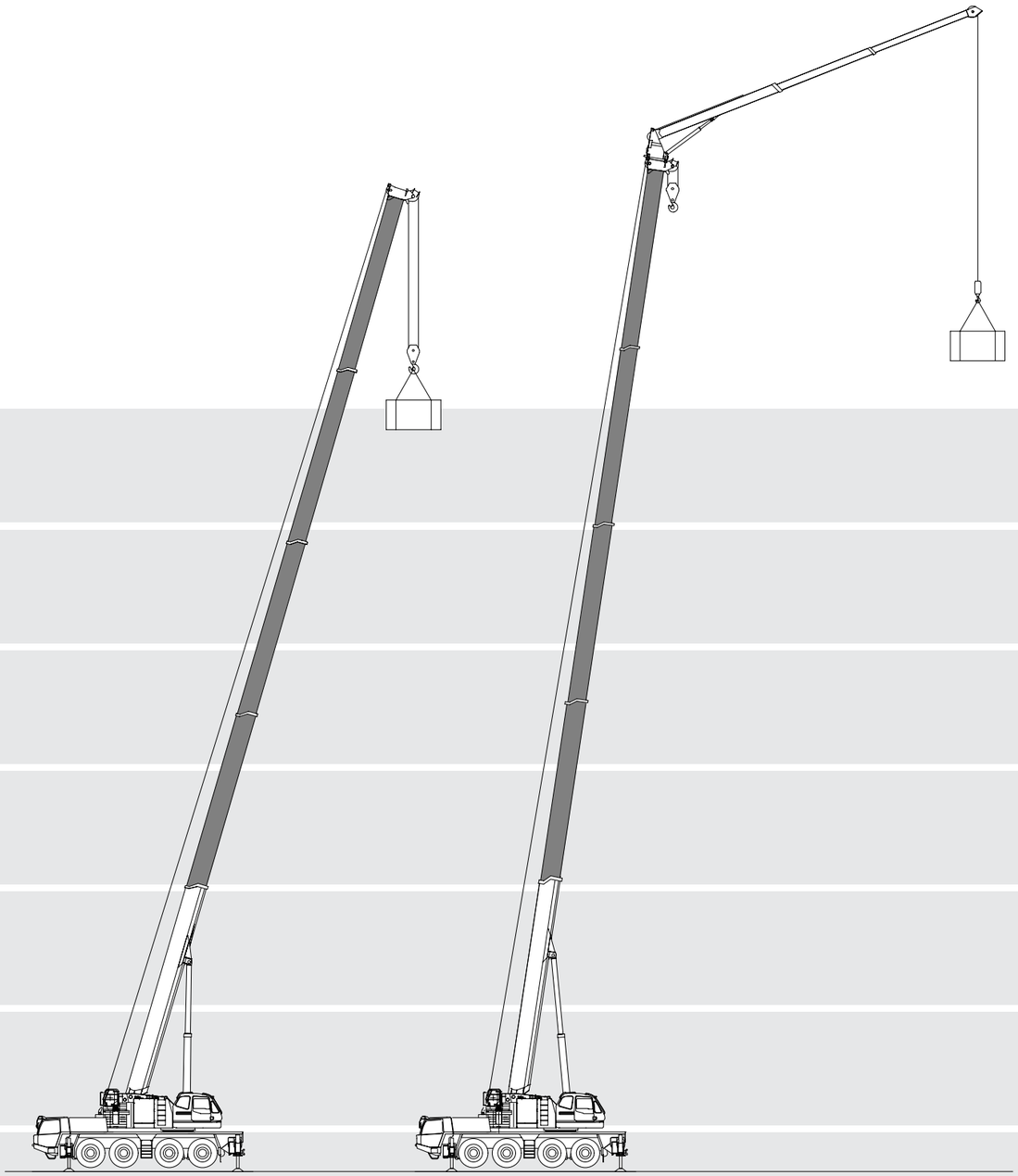

INDEX

●カウンタウエイトとアウトリガ張出幅の組合せによって次のように定格総荷重表を選定し該当ページを読み取ってください。

	カウンタウエイト / アウトリガ張出幅	21t	16t	9t	5tまたは0t
ブーム	7.2m	A (9P)	B (9P)	E (10P)	G (10P)
	6.36m	C (9P)	D (9P)	F (10P)	G (10P)
	4.9m	E (10P)	F (10P)	G (10P)	H (10P)
	4.0m	F (10P)	G (10P)	H (10P)	H (10P)
	2.53m	———	———	———	I (10P)

	カウンタウエイト / アウトリガ張出幅	21t	16t	9t	———
フルオートジブ	7.2m	A (12P)	B (13P)	E (16P)	———
	6.36m	C (14P)	D (15P)	F (17P)	———
	4.9m	E (16P)	F (17P)	G (18P)	———

寸法・重量関係

■クレーン

クレーン容量	12.2mブーム	100,000 kg × 2.8m（13本掛）
	21.1mブーム	50,000 kg × 5.0m（7本掛）
	30.1mブーム	30,000 kg × 6.0m（5本掛）
	39.0mブーム	18,500 kg × 9.0m（4本掛）
	46.2mブーム	12,500 kg × 12.0m（4本掛）
	48.0mブーム	11,200 kg × 12.0m（4本掛）
	9.0mジブ	6,500 kg × 75°（1本掛）
	14.0mジブ	3,500 kg × 73°（1本掛）
	19.0mジブ	2,500 kg × 78°（1本掛）
最大地上揚程	ブーム	48.5m
	ジブ	67.0m
最大作業半径	ブーム	44.0m
	ジブ	48.0m
ブーム長さ		12.2m～48.0m
ブーム伸縮長さ		35.8m
ブーム伸ばし速度		35.8m／110 s
ジブ長さ		9.0m～19.0m
ロープ巻上速度	主巻	高速：140 m／min、低速：70m／min（4層）
	補巻	高速：140 m／min、低速：70m／min（4層）
フック巻上速度	主巻	高速：10.8m／min、低速：5.4m／min（13本掛）
	補巻	高速：140 m／min、低速：70 m／min（1本掛）
ブーム起伏角度		−1.7°～ 81.5°
ブーム上げ速度		−1.7°～ 81.5°／55 s
旋回角度		360°連続
旋回速度		1.5min^{-1} {rpm}
ワイヤロープ	主巻	径22㎜×長さ263m 非自転性ワイヤロープ
	補巻	径22㎜×長さ150m 非自転性ワイヤロープ
フック		100t吊（13本掛）、50t吊（7本掛）、8t吊（1本掛）
ブーム形式		箱型５段油圧伸縮式、伸縮２方式切換式 伸縮方式Ⅰ…２・３段目同時、４・５段目同時 伸縮方式Ⅱ…２～５段目同時
ブーム伸縮装置		複動油圧シリンダ直押式 3本、ワイヤロープ式伸縮装置 1基 圧力補償付流量調整弁付
ジブ形式		ブーム横折曲格納式、３段油圧同時伸縮式 オフセット５°～ 60°油圧無段階傾斜式
シングルトップ		先端ブーム取付横折曲格納式
巻上装置		油圧モータ駆動遊星歯車減速式、自動ブレーキ シングルウインチ２基、圧力補償付流量調整弁付
ブーム起伏装置		複動油圧シリンダ直押式 1本、圧力補償付流量調整弁付
旋回装置		油圧モータ駆動遊星歯車減速式、スイングベアリング式 手動スイッチ式ブレーキ、旋回フリー・ロック切換式
アウトリガ		全油圧式 H型、スライドジャッキ各個操作装置付 最大張出幅7.2m、中間張出幅6.36m、4.9m、4.0m スライド格納式フロート
作業時最大路面荷重		80 t
動力取出方式		上部専用エンジン 名称 三菱 6D16−TE1 形式 水冷４サイクル 直列６気筒 直接噴射式ディーゼルエンジン 総排気量 7.54 L 最高出力 126kW {171 PS}／1,830 min^{-1} 最大トルク 687N·m {70.0kgf·m}／1,600min^{-1}
油圧ポンプ		高圧可変ピストンポンプ 2連＋高圧ギヤポンプ 2連
作動油タンク容量		1010 L

安全装置		過負荷防止装置（AML） 作業範囲制限機能付、フック移動量表示機能付 アウトリガ張出幅自動検出装置（個別検出式）、ウエイト組合せ自動検出装置、旋回範囲制御装置、旋回自動停止機能付、ブーム起伏緩停止機能付、巻過防止装置、捨巻確保装置、水準器、玉掛けロープはずれ止め、乱巻防止装置、ウインチドラムロック装置、旋回ロック装置、油圧安全弁、伸縮シリンダ油圧ロック装置、起伏シリンダ油圧ロック装置、ジャッキシリンダ油圧ロック装置
付属装置		カウンタウエイト脱着装置、ジブ張出装置、ブーム起伏微速モード設定装置、旋回微速モード設定装置、旋回体脱着装置（脱着リング）、AML外部表示灯、オイルクーラ、クレーンキャブエアコン、FM付ラジオ、ホット&クールボックス、ランチテーブル、ドラム視認モニター、旋回音声警報装置
オプション		TVチューナー、旋回体脱着装置（脱着リフター）、拡声器

■キャリヤ

メーカー名		FAUN GmbH
キャリヤ型式		RTF 101−4
エンジン	型式	OM501LA（ベンツ製） 水冷４サイクルV型６気筒直接噴射式 インタークーラ付ターボ ディーゼルエンジン
	総排気量	11.946 L
	最高出力	315kW {428 PS}／1,800 rpm
	最大トルク	2,000 N·m {204kgf·m}／1,080 rpm
変速機形式		フルオートマチック、前進６段、後退１段、副変速機付
クラッチ形式		トルクコンバータ付、自動ロックアップ機構付
駆動方式		8×6
車軸形式（全軸）		全浮動式
懸架方式（全軸）		ハイドロニューマチックサスペンション サスペンションストローク ＋151㎜ −125㎜
ステアリング	形式	左ハンドル、全油圧式パワーステアリング、２系統式、非常用パワーステアリング
	モード	ノーマル(前4輪)、クランプ(8輪)、クラブ(8輪)、リヤステ(後4輪)
ブレーキ	主ブレーキ	空気式全輪制動、２系統式
	駐車ブレーキ	２・３・４軸（６輪）制動 スプリング式
	非常ブレーキ	駐車ブレーキと兼用
	補助ブレーキ	電気式リターダ
バッテリ		12V−170Ah×２個（24V）
燃料タンク容量		400L
乗車定員		２人
タイヤ		445/95R25 177E ROAD（全輪）
ホイール		11.00−25（全輪）
付属装置		カーエアコン、FM付ラジオ、マッドガード、集中給油装置、仮眠用ベッド、バックモニタカメラ

■走行時寸法・重量（台車のみ）

全長		10,815㎜
全幅		2,780㎜
全高		3,075㎜
軸距		1,690㎜＋2,305㎜＋1,700㎜＝5,695㎜
輪距		2,310㎜
車両総重量	全重量	24,630kg（人員２名）
	前軸重	13,180kg
	後軸重	11,450kg

■走行性能

最高速度		63㎞／h
登坂能力（tanθ）		1.13
最小回転半径	4輪ステアリング	11.2m
	8輪ステアリング	7.0m

■ 構内走行状態

単位(mm)

縮尺1/100

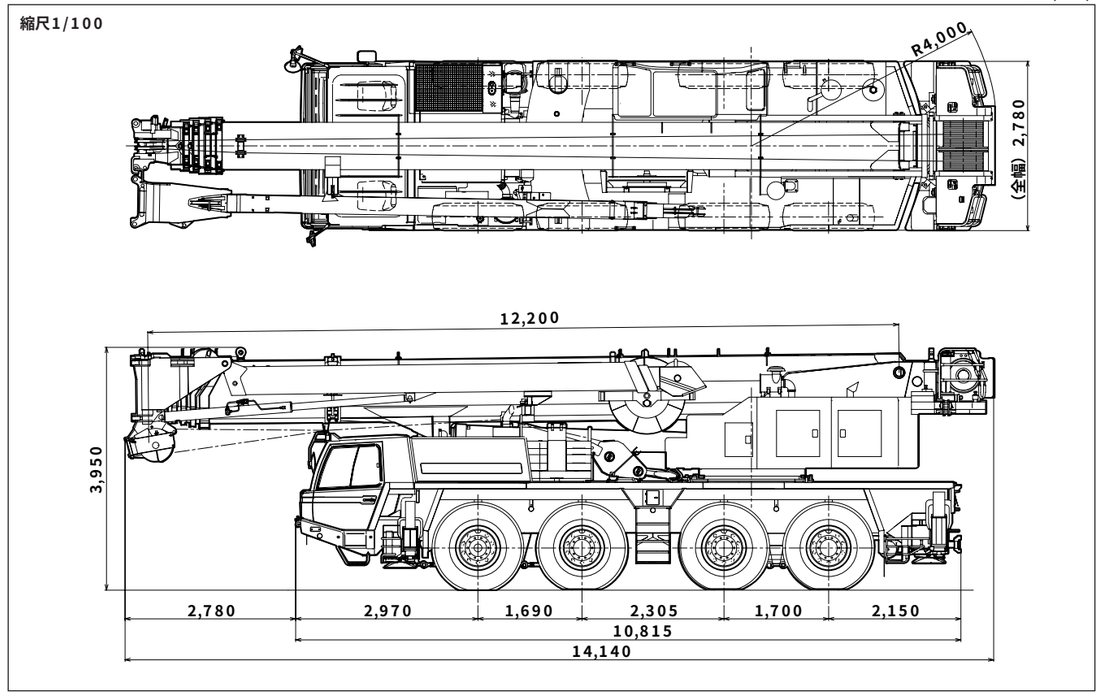

■ 公道走行状態

単位(mm)

縮尺1/100

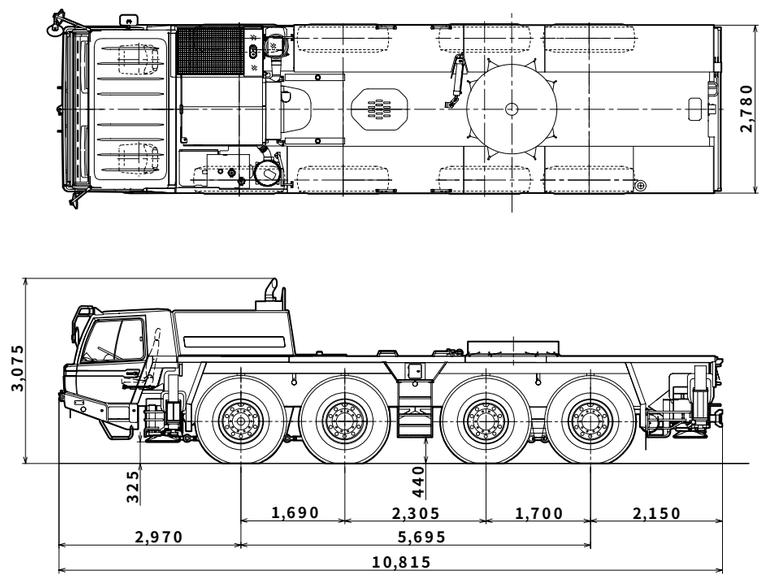

(注意) 1.本機は、公道を走行する場合には、旋回体及びブームを別送し、台車のみで走行しなければなりません。
2.道路法による基本通行条件のA条件適合車です。

寸法・重量関係

■ 主要寸法

単位(mm)

縮尺1/100

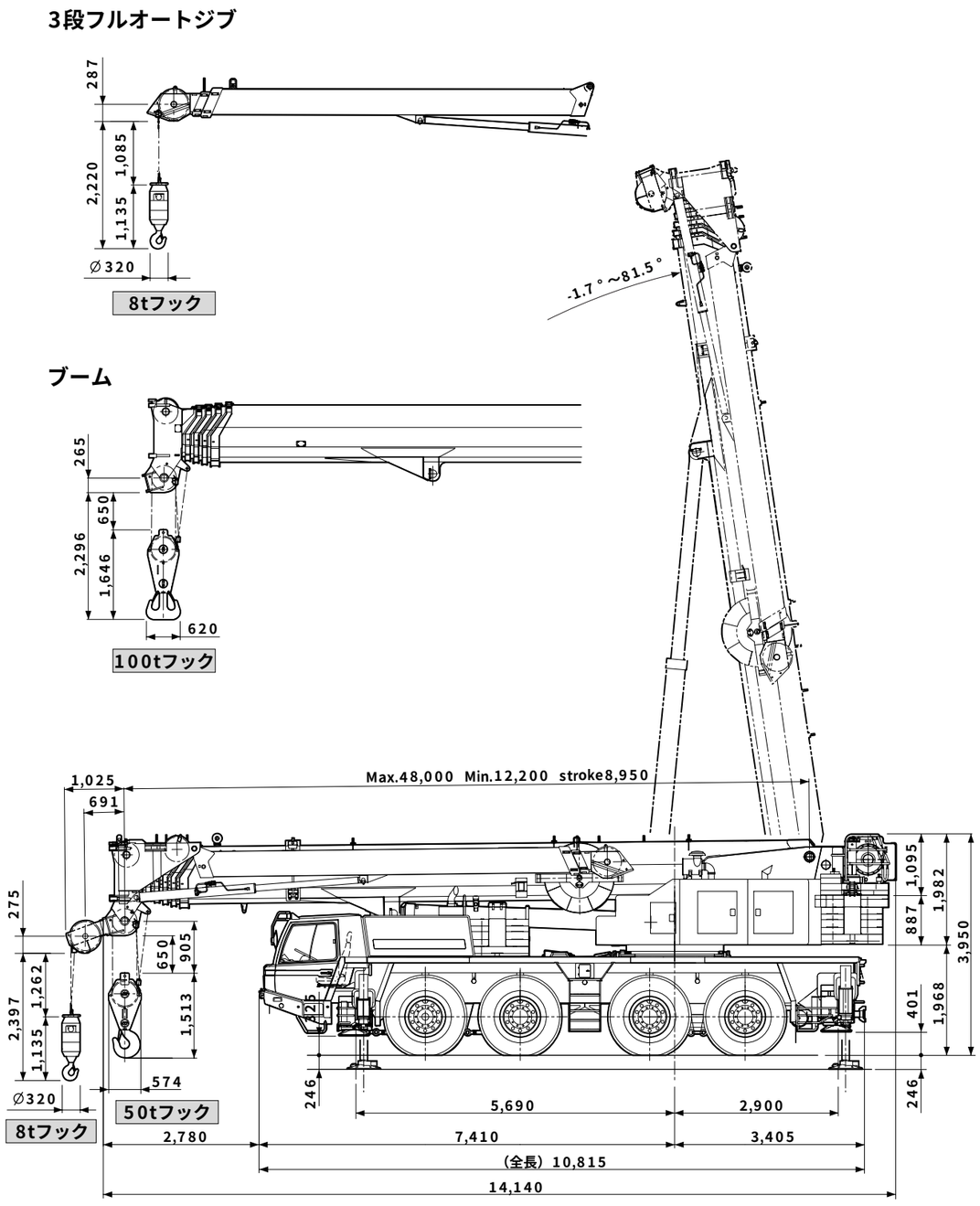

単位(mm)

縮尺1/100

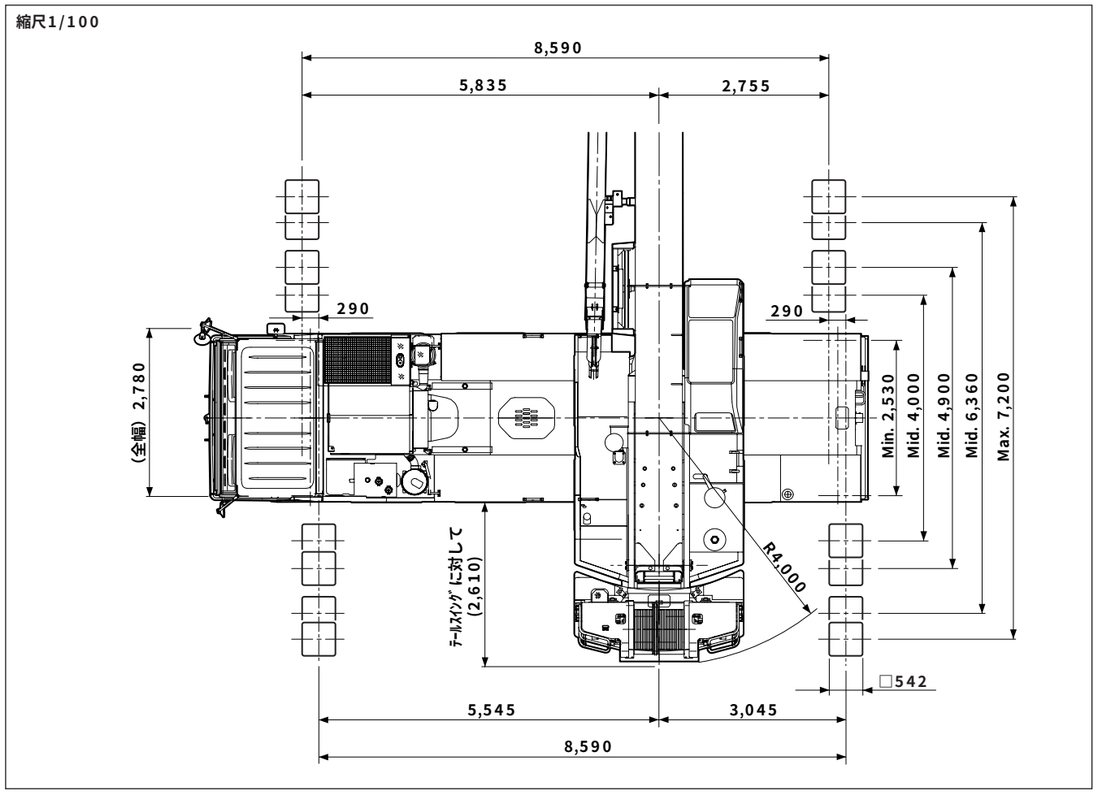

■ 最小直角通路幅

単位(mm)

ノーマルステアリング（前4輪）

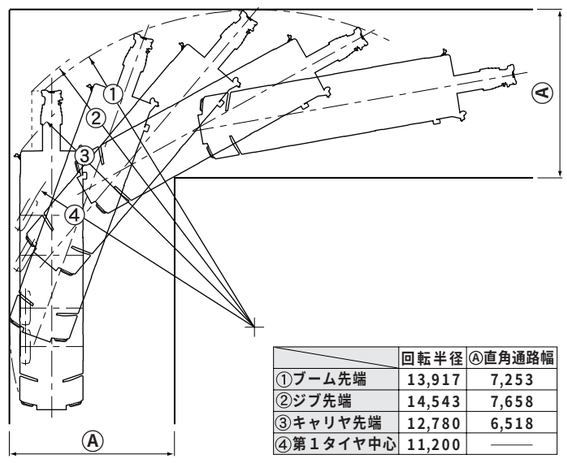

	回転半径	Ⓐ直角通路幅
①ブーム先端	13,917	7,253
②ジブ先端	14,543	7,658
③キャリヤ先端	12,780	6,518
④第１タイヤ中心	11,200	――

クランプステアリング（8輪）

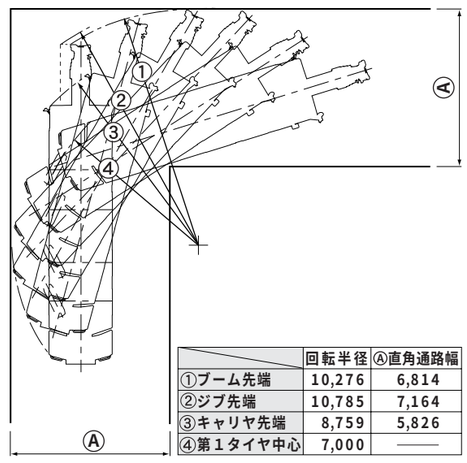

	回転半径	Ⓐ直角通路幅
①ブーム先端	10,276	6,814
②ジブ先端	10,785	7,164
③キャリヤ先端	8,759	5,826
④第１タイヤ中心	7,000	――

寸法・重量関係

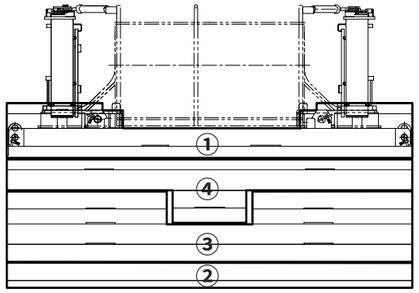

■カウンタウエイト質量表

ウエイト	質量
①	5t
②	4t
③	7t
④	5t

■カウンタウエイト組合せ表

ウエイト呼び	組合せ
21t	①+②+③+④
16t	①+②+③
9t	①+②
5t	①

■カウンタウエイト寸法図

単位(mm)

① 固定ウエイト 5t

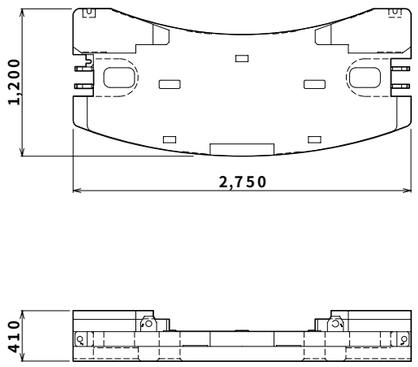

② STDウエイト 4t

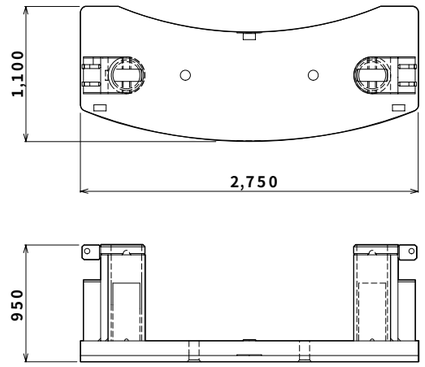

③ STDウエイト 7t

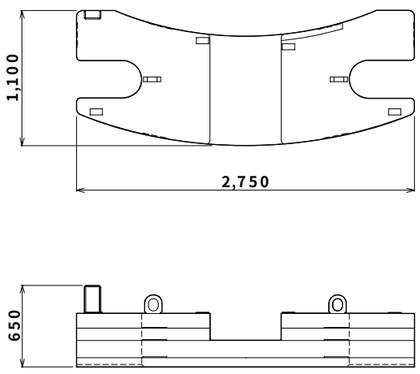

④ EXTウエイト 5t

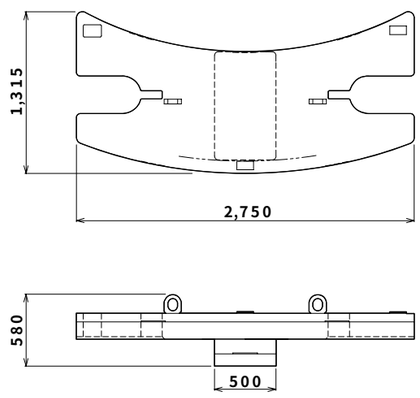

■上部旋回体搬送状態（ブーム・旋回台，約28ｔ）

単位(mm)

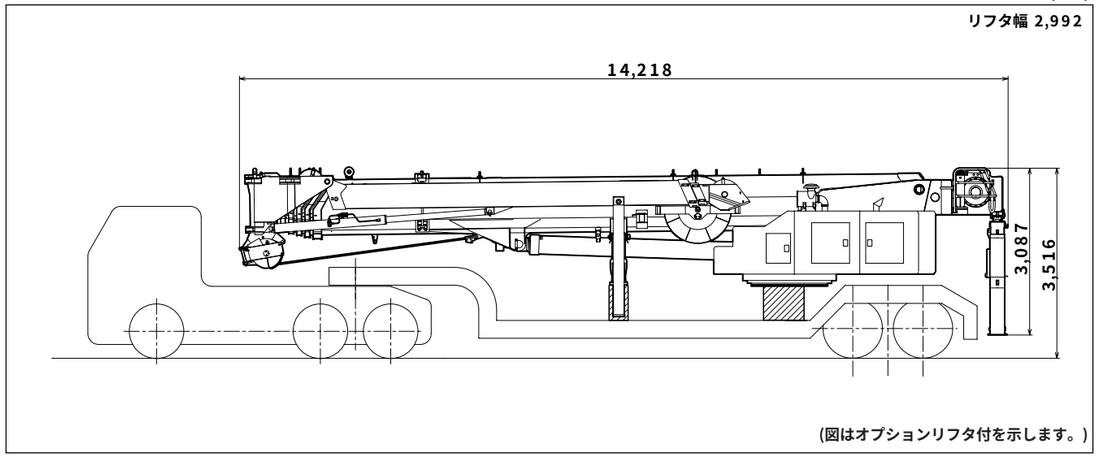

■カウンタウエイト搬送状態（約21ｔ）

単位(mm)

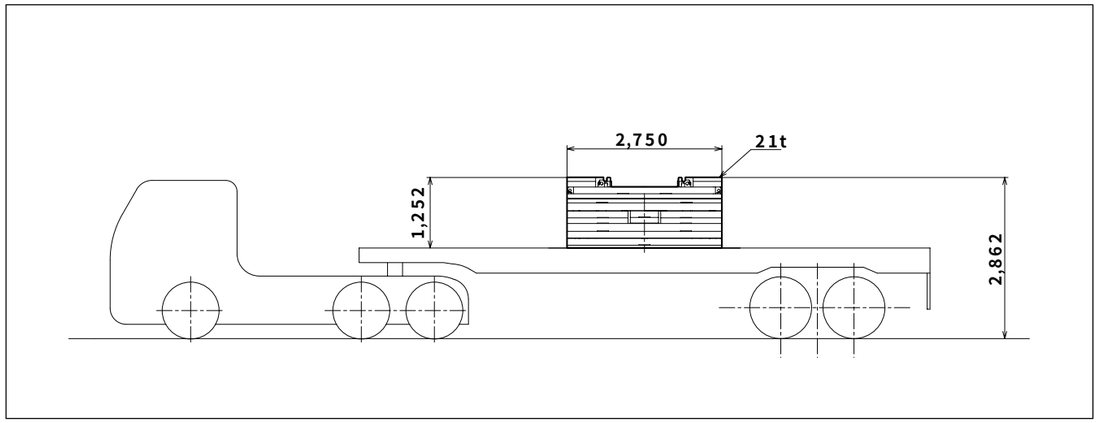

■キャリヤ公道走行状態（約24.63ｔ）

単位(mm)

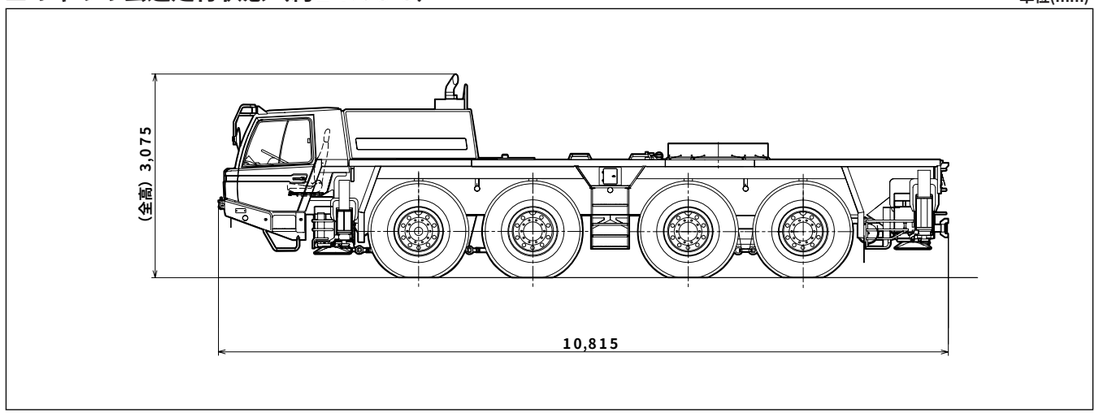

ブーム

ブーム定格総荷重表

◆ 定格総荷重は、アウトリガを水平堅土上に設置したときの値で、太線より上側はクレーンの強度に基づき、下側はクレーンの安定に基づいています。

◆ 定格総荷重は、つり具質量とフック質量（100tフック：820kg、50tフック：700kg、8tフック：250kg）を含んだ値を示します。

◆ 定格総荷重は、ブームのたわみを含んだ実際の作業半径に基づいています。

◆ 定格総荷重の性能区分**A～Ⅰ**は、下表のとおりです。

カウンタウエイト / アウトリガ張出幅	21t	16t	9t	5t または 0t
7.2 m	A	B	E	G
6.36m	C	D	F	G
4.9 m	E	F	G	H
4.0 m	F	G	H	H
2.53m				I

・**H**性能は、12.2mおよび21.1mブームのみです。

・**Ⅰ**性能は、12.2 mブームのみです。

◆ 各ブーム長さにおけるフックのワイヤロープ標準巻掛本数は、下表のとおりです。ただし、この掛数以外で使用する場合は、ロープ1本当り主巻・補巻ともに8.0t以下としてください。

ブーム長さ	12.2m	21.1m		30.1m		39.0m	46.2m	48.0m	シングルトップ
伸縮方式	Ⅰ,Ⅱ	Ⅰ	Ⅱ	Ⅰ	Ⅱ	Ⅰ,Ⅱ	Ⅰ	Ⅰ,Ⅱ	
巻掛本数	13	7	4	5	4	4	4	4	1

◆ シングルトップの定格総荷重は、ブームの定格総荷重よりブームに取り付けられているフックの質量を差し引いた値として、かつ限度は8.0tです。

◆ 瞬間最大風速が、10m/s以上の風速では、クレーン作業を中止しブーム、ジブを格納してください。

◆ 定格総荷重表中のθは無負荷時のブーム起伏角度範囲です。

作業半径ー揚程図

■ ブーム伸縮方式Ⅰ

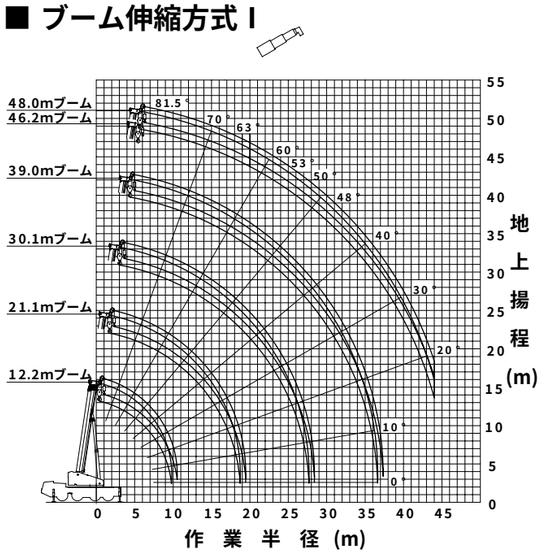

■ ブーム伸縮方式Ⅱ

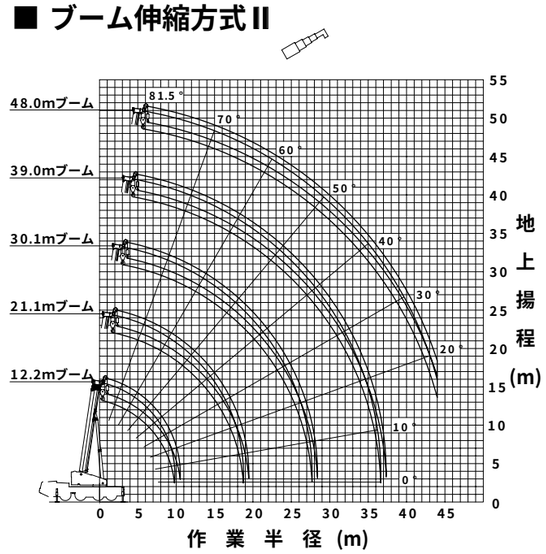

(注)1.上図はブームたわみを含んでいません。
2.A性能の最大作業半径を図示しています。

■ A性能 （カウンタウエイト 21t / アウトリガ張出幅 7.2m）

単位：t

ブーム長さ / 作業半径(m)	12.2m	21.1m		30.1m		39.0m		46.2m	48.0m
2.8	100.0	50.0	19.5						
3.0	95.6	50.0	19.5						
3.5	86.6	50.0	19.5						
4.0	75.5	50.0	19.5						
4.5	66.7	50.0	19.5	30.0	19.5				
5.0	59.6	50.0	19.5	30.0	19.5				
6.0	48.7	48.9	19.5	30.0	19.5				
7.0	40.7	41.0	19.5	28.9	19.5	18.5	17.3		
8.0	34.7	34.9	19.5	25.9	19.5	18.5	17.3		
9.0	30.0	30.2	19.5	23.3	19.5	18.5	17.3	12.5	11.2
10.0		26.4	19.5	21.1	19.5	18.2	16.2	12.5	11.2
12.0		20.6	19.5	17.7	18.2	15.3	14.1	12.5	11.2
14.0		15.5	17.0	15.0	16.6	13.0	12.4	11.3	10.7
16.0		12.0	13.4	12.0	13.9	11.2	11.1	9.9	9.5
18.0		9.5	10.8	9.4	11.3	9.7	9.8	8.7	8.4
20.0				7.5	9.3	8.5	8.8	7.8	7.4
22.0				6.0	7.7	7.2	7.8	7.0	6.7
24.0				4.7	6.4	5.9	6.6	6.2	6.0
26.0				3.7	5.4	4.9	5.5	5.4	5.4
28.0						4.0	4.6	4.6	4.7
30.0						3.3	3.9	3.8	3.9
32.0						2.7	3.3	3.2	3.3
34.0						2.1	2.7	2.6	2.7
36.0						1.7	2.3	2.2	2.3
38.0								1.8	1.8
40.0								1.4	1.5
42.0								1.1	1.2
44.0									1.0
θ(°)	0～81.5	0～81.5	0～81.5	0～81.5	0～81.5	0～81.5	0～81.5	0～81.5	11～81.5
各ブーム段の伸長状態（%）									
伸縮方式	Ⅰ,Ⅱ	Ⅰ	Ⅱ	Ⅰ	Ⅱ	Ⅰ	Ⅱ	Ⅰ	Ⅰ,Ⅱ
2段目ブーム	0	50	25	100	50	100	75	100	100
3段目ブーム	0	50	25	100	50	100	75	100	100
4段目ブーム	0	0	25	0	50	50	75	90	100
5段目ブーム	0	0	25	0	50	50	75	90	100

■ B性能 （カウンタウエイト 16t / アウトリガ張出幅 7.2m）

単位：t

ブーム長さ / 作業半径(m)	12.2m	21.1m		30.1m		39.0m		46.2m	48.0m
2.8	100.0	50.0	19.5						
3.0	95.6	50.0	19.5						
3.5	83.0	50.0	19.5						
4.0	72.3	50.0	19.5						
4.5	63.8	50.0	19.5	30.0	19.5				
5.0	56.9	50.0	19.5	30.0	19.5				
6.0	46.4	46.7	19.5	30.0	19.5				
7.0	38.8	39.0	19.5	28.9	19.5	18.5	17.3		
8.0	33.1	33.3	19.5	25.9	19.5	18.5	17.3		
9.0	28.5	28.7	19.5	23.3	19.5	18.5	17.3	12.5	11.2
10.0		25.1	19.5	21.1	19.5	18.2	16.2	12.5	11.2
12.0		17.9	19.5	17.7	18.2	15.3	14.1	12.5	11.2
14.0		13.3	14.7	13.2	15.2	13.0	12.4	11.3	10.7
16.0		10.1	11.5	10.1	12.0	11.2	11.1	9.9	9.5
18.0		7.8	9.2	7.8	9.6	9.1	9.8	8.7	8.4
20.0				6.0	7.8	7.3	8.0	7.8	7.4
22.0				4.6	6.4	5.9	6.5	6.5	6.6
24.0				3.5	5.2	4.7	5.4	5.3	5.4
26.0				2.7	4.3	3.8	4.4	4.4	4.5
28.0						3.0	3.7	3.6	3.7
30.0						2.4	3.0	2.9	3.0
32.0						1.8	2.4	2.3	2.4
34.0						1.3	2.0	1.8	1.9
36.0						1.0	1.6	1.4	1.5
38.0								1.0	1.1
θ(°)	0～81.5	0～81.5	0～81.5	0～81.5	0～81.5	2～81.5	0～81.5	28～81.5	31～81.5
各ブーム段の伸長状態（%）									
伸縮方式	Ⅰ,Ⅱ	Ⅰ	Ⅱ	Ⅰ	Ⅱ	Ⅰ	Ⅱ	Ⅰ	Ⅰ,Ⅱ
2段目ブーム	0	50	25	100	50	100	75	100	100
3段目ブーム	0	50	25	100	50	100	75	100	100
4段目ブーム	0	0	25	0	50	50	75	90	100
5段目ブーム	0	0	25	0	50	50	75	90	100

■ C性能 （カウンタウエイト 21t / アウトリガ張出幅 6.36m）

単位：t

ブーム長さ / 作業半径(m)	12.2m	21.1m		30.1m		39.0m		46.2m	48.0m
2.8	85.0	50.0	19.5						
3.0	81.5	50.0	19.5						
3.5	73.7	50.0	19.5						
4.0	67.1	50.0	19.5						
4.5	61.4	50.0	19.5	30.0	19.5				
5.0	56.5	50.0	19.5	30.0	19.5				
6.0	48.3	48.5	19.5	30.0	19.5				
7.0	40.7	41.0	19.5	28.9	19.5	18.5	17.3		
8.0	34.7	34.9	19.5	25.9	19.5	18.5	17.3		
9.0	30.0	30.2	19.5	23.3	19.5	18.5	17.3	12.5	11.2
10.0		26.4	19.5	21.1	19.5	18.2	16.2	12.5	11.2
12.0		20.4	19.5	17.7	18.2	15.3	14.1	12.5	11.2
14.0		15.4	16.8	15.0	16.6	13.0	12.4	11.3	10.7
16.0		11.9	13.3	11.8	13.7	11.2	11.1	9.9	9.5
18.0		9.4	10.7	9.3	11.1	9.7	9.8	8.7	8.4
20.0				7.3	9.1	8.5	8.8	7.8	7.4
22.0				5.6	7.6	7.1	7.7	7.0	6.7
24.0				4.3	6.3	5.8	6.5	6.2	6.0
26.0				3.2	5.3	4.6	5.4	5.3	5.4
28.0						3.7	4.4	4.4	4.5
30.0						2.8	3.6	3.5	3.7
32.0						2.2	2.9	2.8	3.0
34.0						1.6	2.3	2.2	2.3
36.0						1.1	1.8	1.7	1.8
38.0								1.2	1.3
40.0									0.9
θ(°)	0～81.5	0～81.5	0～81.5	0～81.5	0～81.5	0～81.5	0～81.5	27～81.5	28～81.5
各ブーム段の伸長状態（%）									
伸縮方式	Ⅰ,Ⅱ	Ⅰ	Ⅱ	Ⅰ	Ⅱ	Ⅰ	Ⅱ	Ⅰ	Ⅰ,Ⅱ
2段目ブーム	0	50	25	100	50	100	75	100	100
3段目ブーム	0	50	25	100	50	100	75	100	100
4段目ブーム	0	0	25	0	50	50	75	90	100
5段目ブーム	0	0	25	0	50	50	75	90	100

■ D性能 （カウンタウエイト 16t / アウトリガ張出幅 6.36m）

単位：t

ブーム長さ / 作業半径(m)	12.2m	21.1m		30.1m		39.0m		46.2m	48.0m
2.8	84.3	50.0	19.5						
3.0	80.8	50.0	19.5						
3.5	73.0	50.0	19.5						
4.0	66.4	50.0	19.5						
4.5	60.7	50.0	19.5	30.0	19.5				
5.0	55.7	50.0	19.5	30.0	19.5				
6.0	46.4	46.7	19.5	30.0	19.5				
7.0	38.8	39.0	19.5	28.9	19.5	18.5	17.3		
8.0	33.1	33.3	19.5	25.9	19.5	18.5	17.3		
9.0	28.5	28.7	19.5	23.3	19.5	18.5	17.3	12.5	11.2
10.0		24.9	19.5	21.1	19.5	18.2	16.2	12.5	11.2
12.0		17.6	19.2	17.6	18.2	15.3	14.1	12.5	11.2
14.0		13.1	14.6	13.1	15.1	13.0	12.4	11.3	10.7
16.0		10.0	11.4	9.9	11.8	11.2	11.1	9.9	9.5
18.0		7.7	9.0	7.6	9.5	9.0	9.6	8.7	8.4
20.0				5.7	7.7	7.2	7.8	7.8	7.4
22.0				4.2	6.3	5.7	6.4	6.4	6.5
24.0				3.0	5.1	4.5	5.3	5.2	5.3
26.0				2.0	4.1	3.4	4.2	4.1	4.3
28.0						2.6	3.4	3.3	3.4
30.0						1.8	2.6	2.5	2.7
32.0						1.2	2.0	1.9	2.0
34.0							1.4	1.3	1.5
36.0							1.0		1.0
θ(°)	0～81.5	0～81.5	0～81.5	0～81.5	0～81.5	25～81.5	2～81.5	38～81.5	38～81.5
各ブーム段の伸長状態（%）									
伸縮方式	Ⅰ,Ⅱ	Ⅰ	Ⅱ	Ⅰ	Ⅱ	Ⅰ	Ⅱ	Ⅰ	Ⅰ,Ⅱ
2段目ブーム	0	50	25	100	50	100	75	100	100
3段目ブーム	0	50	25	100	50	100	75	100	100
4段目ブーム	0	0	25	0	50	50	75	90	100
5段目ブーム	0	0	25	0	50	50	75	90	100

■ E性能

（カウンタウエイト 9t / アウトリガ張出幅 7.2m）
（カウンタウエイト 21t / アウトリガ張出幅 4.9m）

単位：t

ブーム長さ / 作業半径(m)	12.2m	21.1m		30.1m		39.0m		46.2m	48.0m
2.8	79.2	50.0	19.5						
3.0	75.6	50.0	19.5						
3.5	67.8	50.0	19.5						
4.0	61.3	50.0	19.5						
4.5	55.7	50.0	19.5	30.0	19.5				
5.0	50.9	50.0	19.5	30.0	19.5				
6.0	43.1	43.3	19.5	30.0	19.5				
7.0	36.0	36.2	19.5	28.9	19.5	18.5	17.3		
8.0	29.8	30.0	19.5	25.9	19.5	18.5	17.3		
9.0	24.1	24.3	19.5	23.3	19.5	18.5	17.3	12.5	11.2
10.0		19.8	19.5	19.8	19.5	18.2	16.2	12.5	11.2
12.0		13.7	15.3	13.7	15.9	15.3	14.1	12.5	11.2
14.0		9.9	11.4	9.9	11.9	11.3	12.1	11.3	10.7
16.0		7.3	8.7	7.2	9.1	8.6	9.3	9.2	9.4
18.0		5.4	6.7	5.3	7.1	6.6	7.3	7.2	7.4
20.0				3.9	5.6	5.1	5.8	5.7	5.8
22.0				2.7	4.4	4.0	4.6	4.5	4.6
24.0				1.8	3.5	3.0	3.6	3.6	3.7
26.0				1.0	2.7	2.2	2.8	2.8	2.9
28.0						1.6	2.2	2.1	2.2
30.0						1.0	1.6	1.6	1.7
32.0							1.2	1.1	1.2
θ(°)	0～81.5	0～81.5	0～81.5	12～81.5	0～81.5	34～81.5	22～81.5	42～81.5	44～81.5
各ブーム段の伸長状態（%）									
伸縮方式	Ⅰ,Ⅱ	Ⅰ	Ⅱ	Ⅰ	Ⅱ	Ⅰ	Ⅱ	Ⅰ	Ⅰ,Ⅱ
2段目ブーム	0	50	25	100	50	100	75	100	100
3段目ブーム	0	50	25	100	50	100	75	100	100
4段目ブーム	0	0	25	0	50	50	75	90	100
5段目ブーム	0	0	25	0	50	50	75	90	100

■ F性能

（カウンタウエイト 9t / アウトリガ張出幅 6.36m）（カウンタウエイト 21t / アウトリガ張出幅 4.0m）
（カウンタウエイト 16t / アウトリガ張出幅 4.9m）

単位：t

ブーム長さ / 作業半径(m)	12.2m	21.1m		30.1m		39.0m		46.2m	48.0m
2.8	74.4	50.0	19.5						
3.0	70.8	50.0	19.5						
3.5	63.1	50.0	19.5						
4.0	56.6	50.0	19.5						
4.5	51.2	50.0	19.5	30.0	19.5				
5.0	46.6	46.8	19.5	30.0	19.5				
6.0	38.4	38.7	19.5	30.0	19.5				
7.0	29.3	29.6	19.5	28.9	19.5	18.5	17.3		
8.0	23.2	23.4	19.5	23.4	19.5	18.5	17.3		
9.0	18.9	19.1	19.5	19.1	19.5	18.5	17.3	12.5	11.2
10.0		15.8	17.3	15.8	17.8	17.2	16.2	12.5	11.2
12.0		11.2	12.6	11.2	13.1	12.6	13.3	12.5	11.2
14.0		8.2	9.5	8.2	10.0	9.5	10.1	10.1	10.2
16.0		5.9	7.3	5.8	7.7	7.3	7.9	7.8	7.9
18.0		4.1	5.6	4.0	6.1	5.5	6.2	6.2	6.3
20.0				2.6	4.7	4.1	4.9	4.8	4.9
22.0				1.5	3.5	2.9	3.7	3.6	3.8
24.0					2.6	2.0	2.7	2.7	2.8
26.0					1.8	1.2	2.0	1.9	2.0
28.0							1.3	1.2	1.3
θ(°)	0～81.5 ＊0～70	0～81.5 ＊0～80	0～81.5 ＊0～80	34～81.5	0～81.5	45～81.5	37～81.5	51～81.5	53～81.5
各ブーム段の伸長状態（%）									
伸縮方式	Ⅰ,Ⅱ	Ⅰ	Ⅱ	Ⅰ	Ⅱ	Ⅰ	Ⅱ	Ⅰ	Ⅰ,Ⅱ
2段目ブーム	0	50	25	100	50	100	75	100	100
3段目ブーム	0	50	25	100	50	100	75	100	100
4段目ブーム	0	0	25	0	50	50	75	90	100
5段目ブーム	0	0	25	0	50	50	75	90	100

注）＊印は、カウンタウエイト21t、アウトリガ張出幅4.0mの場合を示す。

■ G性能

（カウンタウエイト 16t / アウトリガ張出幅 4.0m）（カウンタウエイト 9t / アウトリガ張出幅 4.9m）
（カウンタウエイト 0t / アウトリガ張出幅 7.2m）（カウンタウエイト 0t / アウトリガ張出幅 6.36m）

単位：t

ブーム長さ / 作業半径(m)	12.2m	21.1m		30.1m		39.0m		46.2m	48.0m
2.8	72.8	50.0	19.5						
3.0	69.2	50.0	19.5						
3.5	61.6	50.0	19.5						
4.0	55.2	50.0	19.5						
4.5	49.9	50.0	19.5	30.0	19.5				
5.0	45.3	45.5	19.5	30.0	19.5				
6.0	33.4	33.7	19.5	30.0	19.5				
7.0	25.3	25.6	19.5	25.6	19.5	18.5	17.3		
8.0	19.9	20.1	19.5	20.1	19.5	18.5	17.3		
9.0	15.9	16.1	17.8	16.1	18.3	17.7	17.3	12.5	11.2
10.0		13.0	14.6	13.0	15.1	14.6	15.4	12.5	11.2
12.0		8.5	10.1	8.5	10.6	10.0	10.8	10.8	10.9
14.0		5.6	7.1	5.5	7.6	7.1	7.8	7.7	7.9
16.0		3.3	5.0	3.3	5.5	5.0	5.7	5.7	5.8
18.0		1.7	3.4	1.7	3.9	3.3	4.2	4.1	4.2
20.0					2.6		2.9	2.8	2.9
22.0					1.6		1.8		
θ(°)	0～81.5 ＊0～75	0～81.5	0～81.5	49～81.5	29～81.5	60～81.5	52～81.5	62～81.5	63～81.5
各ブーム段の伸長状態（%）									
伸縮方式	Ⅰ,Ⅱ	Ⅰ	Ⅱ	Ⅰ	Ⅱ	Ⅰ	Ⅱ	Ⅰ	Ⅰ,Ⅱ
2段目ブーム	0	50	25	100	50	100	75	100	100
3段目ブーム	0	50	25	100	50	100	75	100	100
4段目ブーム	0	0	25	0	50	50	75	90	100
5段目ブーム	0	0	25	0	50	50	75	90	100

注）＊印は、カウンタウエイト16t、アウトリガ張出幅4.0mの場合を示す。

■ H性能

（カウンタウエイト 9t / アウトリガ張出幅 4.0m）（カウンタウエイト 0t / アウトリガ張出幅 4.0m）
（カウンタウエイト 0t / アウトリガ張出幅 4.9m）

単位：t

ブーム長さ / 作業半径(m)	12.2m	21.1m	
2.8	25.0	25.0	19.5
3.0	25.0	25.0	19.5
3.5	25.0	25.0	19.5
4.0	25.0	25.0	19.5
4.5	25.0	25.0	19.5
5.0	25.0	25.0	19.5
6.0	17.0	17.3	19.3
7.0	12.1	12.4	14.2
8.0	8.9	9.2	10.8
9.0	6.6	6.8	8.4
10.0		5.0	6.6
12.0		2.3	4.0
14.0			2.1
θ(°)	0～81.5	47～81.5	32～81.5
各ブーム段の伸長状態（%）			
伸縮方式	Ⅰ,Ⅱ	Ⅰ	Ⅱ
2段目ブーム	0	50	25
3段目ブーム	0	50	25
4段目ブーム	0	0	25
5段目ブーム	0	0	25

■ I性能

（カウンタウエイト 0t / アウトリガ張出幅 2.53m）

単位：t

ブーム長さ / 作業半径(m)	12.2m
2.8	8.5
3.0	8.5
3.5	8.5
4.0	8.5
4.5	8.5
5.0	8.5
6.0	8.0
7.0	5.3
8.0	3.2
9.0	1.6
θ(°)	0～75
各ブーム段の伸長状態（%）	
伸縮方式	Ⅰ,Ⅱ
2段目ブーム	0
3段目ブーム	0
4段目ブーム	0
5段目ブーム	0

フルオートジブ定格総荷重表

- ◆ 定格総荷重は、アウトリガを水平堅土上に設置したときの値で、太線より上側はクレーンの強度に基づき、下側はクレーンの安定に基づいています。
- ◆ 定格総荷重は、つり具質量とフック質量（8ｔフック：250kg）を含んだ値を示します。
- ◆ 定格総荷重は、ブームのたわみを含んだ実際の作業半径に基づいています。
- ◆ 定格総荷重の性能区分**A～I**は、下表のとおりです。

アウトリガ張出幅 ＼ カウンタウエイト	21t	16t	9t
7.2 m	A	B	E
6.36m	C	D	F
4.9 m	E	F	G

- ◆ ジブの定格総荷重は、ブーム長さ46.2m以下と46.2mを超えた場合で異なります。
- ◆ ジブ作業は、ブームの角度を基準として行ってください。なお、ジブの作業半径は46.2m・48.0mブームにジブを装着した場合の参考値を示します。
- ◆ 瞬間最大風速が、10m/s以上の風速では、クレーン作業を中止しブーム、ジブを格納してください。
- ◆ 定格総荷重表中のθは無負荷時のブーム起伏角度範囲です。
- ◆ ジブはブームの“ 伸縮方式Ⅰ ”で作業してください。

作業半径ー揚程図

■ ブーム伸縮方式Ⅰ

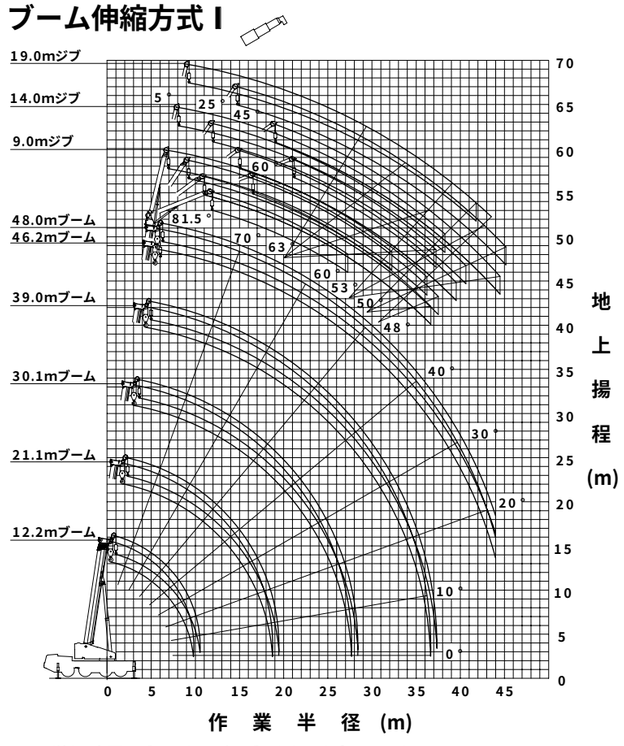

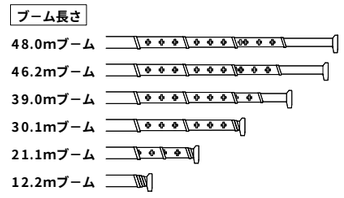

(注)1.上図はブームおよびジブのたわみを含んでいません。 2.A性能の最大作業半径を図示しています。

フルオートジブ

■ A性能　46.2mブーム+フルオートジブ

（カウンタウエイト　21t
アウトリガ張出幅　7.2m）

単位：t

ジブ長さ	9.0mジブ								14.0mジブ							
オフセット	5°		25°		45°		60°		5°		25°		45°		60°	
ブーム角度(°)	作業半径m	荷重	作業半径m	荷重	作業半径m	荷重	作業半径m	荷重	作業半径m	荷重	作業半径m	荷重	作業半径m	荷重	作業半径m	荷重
81.5	7.6	6.5	10.2	5.65	12.0	4.7	12.7	4.4	8.8	3.5	13.1	2.9	15.9	2.15	17.2	1.9
80	9.9	6.5	12.3	5.65	13.9	4.7	14.6	4.4	11.2	3.5	15.3	2.9	18.0	2.15	19.1	1.9
79	10.9	6.5	13.4	5.65	14.9	4.7	15.6	4.4	12.3	3.5	16.4	2.9	19.0	2.15	20.1	1.9
78	12.0	6.5	14.4	5.65	15.9	4.7	16.5	4.4	13.5	3.5	17.5	2.9	20.0	2.15	21.0	1.9
75	15.3	6.5	17.3	4.95	18.6	4.2	19.1	4.0	17.0	3.5	20.7	2.75	22.9	2.05	23.7	1.85
73	17.2	5.9	19.2	4.55	20.4	3.95	20.8	3.8	19.2	3.5	22.7	2.65	24.8	2.0	25.5	1.85
70	20.1	5.1	21.9	4.05	23.0	3.6	23.3	3.5	22.4	3.2	25.7	2.5	27.5	1.95	28.1	1.85
68	21.9	4.6	23.7	3.8	24.7	3.4	24.9	3.3	24.4	2.95	27.6	2.4	29.3	1.9	29.7	1.8
65	24.5	3.95	26.2	3.4	27.1	3.1	27.3	3.1	27.4	2.7	30.4	2.25	31.9	1.9	32.1	1.8
63	26.2	3.55	27.9	3.15	28.7	2.95	28.8	2.95	29.3	2.55	32.2	2.2	33.5	1.85	33.6	1.8
60	28.7	3.0	30.3	2.8	31.0	2.65			32.1	2.35	34.7	2.0	35.9	1.8		
58	30.3	2.7	31.8	2.5	32.4	2.45			33.9	2.2	36.4	1.9	37.4	1.75		
55	32.6	2.3	34.0	2.15	34.5	2.1			36.4	1.9	38.7	1.7	39.5	1.65		
53	34.0	1.9	35.3	1.8	35.7	1.75			38.0	1.6	40.1	1.5	40.8	1.45		
50	36.0	1.25	37.2	1.2	37.5	1.2			40.1	1.05	42.1	1.0	42.6	0.95		
48	37.3	0.9	38.4	0.85	38.7	0.85			41.4	0.75	43.3	0.7	43.7	0.65		
θ(°)	47～81.5		47～81.5		47～81.5		62～81.5		47～81.5		47～81.5		47～81.5		62～81.5	

ジブ長さ	19.0mジブ							
オフセット	5°		25°		45°		60°	
ブーム角度(°)	作業半径m	荷重	作業半径m	荷重	作業半径m	荷重	作業半径m	荷重
81.5	10.2	2.5	15.8	1.3	19.9	0.9	21.8	0.8
80	12.8	2.5	18.2	1.3	22.0	0.9	23.7	0.8
79	14.1	2.5	19.3	1.3	23.1	0.9	24.7	0.8
78	15.4	2.5	20.5	1.3	24.1	0.9	25.6	0.8
75	19.0	2.3	23.8	1.2	27.2	0.9	28.4	0.8
73	21.3	2.1	26.0	1.15	29.1	0.85	30.2	0.75
70	24.7	1.85	29.1	1.1	32.0	0.85	32.7	0.75
68	26.9	1.7	31.2	1.05	33.8	0.8	34.4	0.75
65	30.1	1.55	34.1	1.0	36.4	0.8	36.8	0.75
63	32.2	1.45	36.0	0.95	38.1	0.8	38.3	0.75
60	35.3	1.35	38.8	0.9	40.5	0.75		
58	37.2	1.25	40.6	0.9	42.1	0.75		
55	40.0	1.15	43.1	0.85	44.3	0.75		
53	41.8	1.1	44.7	0.85	45.6	0.75		
50	44.3	0.95	47.0	0.8	47.6	0.75		
48	45.7	0.65						
θ(°)	47～81.5		49～81.5		49～81.5		62～81.5	

■ A性能　48.0mブーム+フルオートジブ

（カウンタウエイト　21t
アウトリガ張出幅　7.2m）

単位：t

ジブ長さ	9.0mジブ								14.0mジブ							
オフセット	5°		25°		45°		60°		5°		25°		45°		60°	
ブーム角度(°)	作業半径m	荷重	作業半径m	荷重	作業半径m	荷重	作業半径m	荷重	作業半径m	荷重	作業半径m	荷重	作業半径m	荷重	作業半径m	荷重
81.5	7.9	5.2	10.6	5.0	12.3	4.1	13.0	3.8	9.2	3.5	13.5	2.9	16.4	2.15	17.7	1.9
80	10.1	5.2	12.8	5.0	14.3	4.1	15.0	3.8	11.7	3.5	15.9	2.9	18.5	2.15	19.6	1.9
79	11.3	5.2	13.8	5.0	15.4	4.1	16.0	3.8	12.9	3.5	17.0	2.9	19.6	2.15	20.6	1.9
78	12.4	5.2	14.9	4.95	16.4	4.05	16.9	3.8	14.1	3.5	18.2	2.9	20.6	2.15	21.6	1.9
75	15.7	5.2	17.8	4.2	19.2	3.55	19.6	3.35	17.8	3.5	21.4	2.7	23.6	2.05	24.4	1.85
73	17.8	4.9	19.8	3.8	21.0	3.25	21.4	3.1	20.1	3.5	23.5	2.55	25.6	2.0	26.3	1.85
70	20.7	4.1	22.6	3.3	23.7	2.9	24.0	2.8	23.3	2.95	26.5	2.2	28.4	1.85	28.9	1.75
68	22.6	3.65	24.4	3.0	25.4	2.65	25.7	2.6	25.3	2.65	28.4	2.0	30.2	1.7	30.6	1.65
65	25.4	3.15	27.0	2.6	27.9	2.35	28.1	2.35	28.3	2.25	31.2	1.75	32.8	1.55	33.0	1.5
63	27.1	2.85	28.8	2.4	29.6	2.2	29.6	2.2	30.2	2.05	33.0	1.6	34.4	1.4	34.5	1.4
60	29.7	2.45	31.2	2.1	31.9	1.95			33.1	1.75	35.6	1.4	36.9	1.3		
58	31.4	2.25	32.9	1.95	33.5	1.85			34.9	1.6	37.3	1.3	38.4	1.2		
55	33.8	1.9	35.2	1.75	35.6	1.65			37.5	1.4	39.7	1.15	40.6	1.1		
53	35.3	1.55	36.6	1.55	37.0	1.5			39.2	1.25	41.3	1.05	42.0	1.0		
50	37.4	0.95	38.6	0.95	38.9	0.95			41.4	0.8	43.4	0.75	43.9	0.7		
48	38.7	0.6	39.8	0.6	40.0	0.6										
θ(°)	47～81.5		47～81.5		47～81.5		62～81.5		49～81.5		49～81.5		49～81.5		62～81.5	

ジブ長さ	19.0mジブ							
オフセット	5°		25°		45°		60°	
ブーム角度(°)	作業半径m	荷重	作業半径m	荷重	作業半径m	荷重	作業半径m	荷重
81.5	10.6	2.2	16.3	1.3	20.3	0.9	22.2	0.8
80	13.2	2.2	18.7	1.3	22.5	0.9	24.2	0.8
79	14.5	2.2	19.9	1.3	23.6	0.9	25.2	0.8
78	15.9	2.2	21.1	1.3	24.7	0.9	26.2	0.8
75	19.7	2.2	24.5	1.2	27.8	0.85	29.1	0.8
73	22.1	2.0	26.8	1.15	29.9	0.85	30.9	0.75
70	25.7	1.8	30.0	1.05	32.8	0.8	33.6	0.75
68	27.9	1.65	32.2	1.05	34.7	0.8	35.3	0.75
65	31.2	1.5	35.2	0.95	37.5	0.8	37.8	0.75
63	33.4	1.4	37.2	0.95	39.2	0.75	39.4	0.75
60	36.5	1.3	40.0	0.9	41.7	0.75		
58	38.5	1.2	41.8	0.85	43.3	0.75		
55	41.3	1.05	44.4	0.8	45.6	0.75		
53	43.1	0.95	46.0	0.75	47.0	0.7		
50	45.6	0.7	48.3	0.6				
48								
θ(°)	49～81.5		49～81.5		52～81.5		62～81.5	

■ B性能　46.2mブーム+フルオートジブ

（カウンタウエイト　16t
アウトリガ張出幅　7.2m）

単位：t

ジブ長さ	9.0mジブ								14.0mジブ							
オフセット	5°		25°		45°		60°		5°		25°		45°		60°	
ブーム角度(°)	作業半径m	荷重	作業半径m	荷重	作業半径m	荷重	作業半径m	荷重	作業半径m	荷重	作業半径m	荷重	作業半径m	荷重	作業半径m	荷重
81.5	7.6	6.5	10.2	5.65	12.0	4.7	12.7	4.4	8.8	3.5	13.1	2.9	15.9	2.15	17.2	1.9
80	9.9	6.5	12.3	5.65	13.9	4.7	14.6	4.4	11.2	3.5	15.3	2.9	18.0	2.15	19.1	1.9
79	10.9	6.5	13.4	5.65	14.9	4.7	15.6	4.4	12.3	3.5	16.4	2.9	19.0	2.15	20.1	1.9
78	12.0	6.5	14.4	5.65	15.9	4.7	16.5	4.4	13.5	3.5	17.5	2.9	20.0	2.15	21.0	1.9
75	15.3	6.5	17.3	4.95	18.6	4.2	19.1	4.0	17.0	3.5	20.7	2.75	22.9	2.05	23.7	1.85
73	17.2	5.9	19.2	4.55	20.4	3.95	20.8	3.8	19.2	3.5	22.7	2.65	24.8	2.0	25.5	1.85
70	20.1	5.1	21.9	4.05	23.0	3.6	23.3	3.5	22.4	3.2	25.7	2.5	27.5	1.95	28.1	1.85
68	21.9	4.6	23.7	3.8	24.7	3.4	24.9	3.3	24.4	2.95	27.6	2.4	29.3	1.9	29.7	1.8
65	24.5	3.95	26.2	3.4	27.1	3.1	27.3	3.1	27.4	2.7	30.4	2.25	31.9	1.9	32.1	1.8
63	26.2	3.55	27.9	3.15	28.7	2.95	28.8	2.95	29.3	2.55	32.2	2.2	33.5	1.85	33.6	1.8
60	28.6	2.8	30.2	2.6	30.9	2.5			32.1	2.35	34.7	2.0	35.9	1.8		
58	30.1	2.25	31.6	2.1	32.3	2.05			33.7	1.9	36.3	1.75	37.4	1.65		
55	32.3	1.5	33.7	1.4	34.2	1.4			36.0	1.25	38.4	1.15	39.3	1.1		
53	33.7	1.05	35.0	1.0	35.5	0.95			37.5	0.85	39.7	0.8				
θ(°)	52～81.5		52～81.5		52～81.5		62～81.5		52～81.5		52～81.5		54～81.5		62～81.5	

ジブ長さ	19.0mジブ							
オフセット	5°		25°		45°		60°	
ブーム角度(°)	作業半径m	荷重	作業半径m	荷重	作業半径m	荷重	作業半径m	荷重
81.5	10.2	2.5	15.8	1.3	19.9	0.9	21.8	0.8
80	12.8	2.5	18.2	1.3	22.0	0.9	23.7	0.8
79	14.1	2.5	19.3	1.3	23.1	0.9	24.7	0.8
78	15.4	2.5	20.5	1.3	24.1	0.9	25.6	0.8
75	19.0	2.3	23.8	1.2	27.2	0.9	28.4	0.8
73	21.3	2.1	26.0	1.15	29.1	0.85	30.2	0.75
70	24.7	1.85	29.1	1.1	32.0	0.85	32.7	0.75
68	26.9	1.7	31.2	1.05	33.8	0.8	34.4	0.75
65	30.1	1.55	34.1	1.0	36.4	0.8	36.8	0.75
63	32.2	1.45	36.0	0.95	38.1	0.8	38.3	0.75
60	35.3	1.35	38.8	0.9	40.5	0.75		
58	37.2	1.25	40.6	0.9	42.1	0.75		
55	40.0	1.15	43.1	0.85	44.3	0.75		
53								
θ(°)	54～81.5		54～81.5		54～81.5		62～81.5	

■ B性能　48.0mブーム+フルオートジブ

（カウンタウエイト　16t
アウトリガ張出幅　7.2m）

単位：t

ジブ長さ	9.0mジブ								14.0mジブ							
オフセット	5°		25°		45°		60°		5°		25°		45°		60°	
ブーム角度(°)	作業半径m	荷重	作業半径m	荷重	作業半径m	荷重	作業半径m	荷重	作業半径m	荷重	作業半径m	荷重	作業半径m	荷重	作業半径m	荷重
81.5	7.9	5.2	10.6	5.0	12.3	4.1	13.0	3.8	9.2	3.5	13.5	2.9	16.4	2.15	17.7	1.9
80	10.1	5.2	12.8	5.0	14.3	4.1	15.0	3.8	11.7	3.5	15.9	2.9	18.5	2.15	19.6	1.9
79	11.3	5.2	13.8	5.0	15.4	4.1	16.0	3.8	12.9	3.5	17.0	2.9	19.6	2.15	20.6	1.9
78	12.4	5.2	14.9	4.95	16.4	4.05	16.9	3.8	14.1	3.5	18.2	2.9	20.6	2.15	21.6	1.9
75	15.7	5.2	17.8	4.2	19.2	3.55	19.6	3.35	17.8	3.5	21.4	2.7	23.6	2.05	24.4	1.85
73	17.8	4.9	19.8	3.8	21.0	3.25	21.4	3.1	20.1	3.5	23.5	2.55	25.6	2.0	26.3	1.85
70	20.7	4.1	22.6	3.3	23.7	2.9	24.0	2.8	23.3	2.95	26.5	2.2	28.4	1.85	28.9	1.75
68	22.6	3.65	24.4	3.0	25.4	2.65	25.7	2.6	25.3	2.65	28.4	2.0	30.2	1.7	30.6	1.65
65	25.4	3.15	27.0	2.6	27.9	2.35	28.1	2.35	28.3	2.25	31.2	1.75	32.8	1.55	33.0	1.5
63	27.1	2.85	28.8	2.4	29.6	2.2	29.6	2.2	30.2	2.05	33.0	1.6	34.4	1.4	34.5	1.4
60	29.7	2.45	31.2	2.1	31.9	1.95			33.1	1.75	35.6	1.4	36.9	1.3		
58	31.3	1.9	32.8	1.85	33.5	1.8			34.9	1.6	37.3	1.3	38.4	1.2		
55	33.5	1.15	34.9	1.15	35.4	1.1			37.2	0.95	39.6	0.9				
θ(°)	54～81.5		54～81.5		54～81.5		62～81.5		54～81.5		54～81.5		57～81.5		62～81.5	

ジブ長さ	19.0mジブ							
オフセット	5°		25°		45°		60°	
ブーム角度(°)	作業半径m	荷重	作業半径m	荷重	作業半径m	荷重	作業半径m	荷重
81.5	10.6	2.2	16.3	1.3	20.3	0.9	22.2	0.8
80	13.2	2.2	18.7	1.3	22.5	0.9	24.2	0.8
79	14.5	2.2	19.9	1.3	23.6	0.9	25.2	0.8
78	15.9	2.2	21.1	1.3	24.7	0.9	26.2	0.8
75	19.7	2.2	24.5	1.2	27.8	0.85	29.1	0.8
73	22.1	2.0	26.8	1.15	29.9	0.85	30.9	0.75
70	25.7	1.8	30.0	1.05	32.8	0.8	33.6	0.75
68	27.9	1.65	32.2	1.05	34.7	0.8	35.3	0.75
65	31.2	1.5	35.2	0.95	37.5	0.8	37.8	0.75
63	33.4	1.4	37.2	0.95	39.2	0.75	39.4	0.75
60	36.5	1.3	40.0	0.9	41.7	0.75		
58	38.5	1.2	41.8	0.85	43.3	0.75		
55								
θ(°)	57～81.5		57～81.5		57～81.5		62～81.5	

フルオートジブ

■ C性能　46.2mブーム+フルオートジブ

（カウンタウエイト　21t
アウトリガ張出幅　6.36m）

単位：t

ジブ長さ	9.0mジブ								14.0mジブ							
オフセット	5°		25°		45°		60°		5°		25°		45°		60°	
ブーム角度(°)	作業半径m	荷重	作業半径m	荷重	作業半径m	荷重	作業半径m	荷重	作業半径m	荷重	作業半径m	荷重	作業半径m	荷重	作業半径m	荷重
81.5	7.6	6.5	10.2	5.65	12.0	4.7	12.7	4.4	8.8	3.5	13.1	2.9	15.9	2.15	17.2	1.9
80	9.9	6.5	12.3	5.65	13.9	4.7	14.6	4.4	11.2	3.5	15.3	2.9	18.0	2.15	19.1	1.9
79	10.9	6.5	13.4	5.65	14.9	4.7	15.6	4.4	12.3	3.5	16.4	2.9	19.0	2.15	20.1	1.9
78	12.0	6.5	14.4	5.65	15.9	4.7	16.5	4.4	13.5	3.5	17.5	2.9	20.0	2.15	21.0	1.9
75	15.3	6.5	17.3	4.95	18.6	4.2	19.1	4.0	17.0	3.5	20.7	2.75	22.9	2.05	23.7	1.85
73	17.2	5.9	19.2	4.55	20.4	3.95	20.8	3.8	19.2	3.5	22.7	2.65	24.8	2.0	25.5	1.85
70	20.1	5.1	21.9	4.05	23.0	3.6	23.3	3.5	22.4	3.2	25.7	2.5	27.5	1.95	28.1	1.85
68	21.9	4.6	23.7	3.8	24.7	3.4	24.9	3.3	24.4	2.95	27.6	2.4	29.3	1.9	29.7	1.8
65	24.5	3.95	26.2	3.4	27.1	3.1	27.3	3.1	27.4	2.7	30.4	2.25	31.9	1.9	32.1	1.8
63	26.2	3.55	27.9	3.15	28.7	2.95	28.8	2.95	29.3	2.55	32.2	2.2	33.5	1.85	33.6	1.8
60	28.7	3.0	30.3	2.8	31.0	2.65			32.1	2.35	34.7	2.0	35.9	1.8		
58	30.3	2.65	31.8	2.5	32.4	2.4			33.9	2.2	36.4	1.9	37.4	1.75		
55	32.4	1.8	33.8	1.7	34.3	1.65			36.2	1.55	38.5	1.4	39.4	1.35		
53	33.8	1.35	35.1	1.3	35.6	1.25			37.6	1.1	39.9	1.05	40.6	1.0		
50	35.8	0.75														
θ(°)	49～81.5		52～81.5		52～81.5		62～81.5		52～81.5		52～81.5		52～81.5		62～81.5	

ジブ長さ	19.0mジブ							
オフセット	5°		25°		45°		60°	
ブーム角度(°)	作業半径m	荷重	作業半径m	荷重	作業半径m	荷重	作業半径m	荷重
81.5	10.2	2.5	15.8	1.3	19.9	0.9	21.8	0.8
80	12.8	2.5	18.2	1.3	22.0	0.9	23.7	0.8
79	14.1	2.5	19.3	1.3	23.1	0.9	24.7	0.8
78	15.4	2.5	20.5	1.3	24.1	0.9	25.6	0.8
75	19.0	2.3	23.8	1.2	27.2	0.9	28.4	0.8
73	21.3	2.1	26.0	1.15	29.1	0.85	30.2	0.75
70	24.7	1.85	29.1	1.1	32.0	0.85	32.7	0.75
68	26.9	1.7	31.2	1.05	33.8	0.8	34.4	0.75
65	30.1	1.55	34.1	1.0	36.4	0.8	36.8	0.75
63	32.2	1.45	36.0	0.95	38.1	0.8	38.3	0.75
60	35.3	1.35	38.8	0.9	40.5	0.75		
58	37.2	1.25	40.6	0.9	42.1	0.75		
55	40.0	1.15	43.1	0.85	44.3	0.75		
53	41.7	1.05	44.7	0.85	45.6	0.75		
50								
θ(°)	52～81.5		52～81.5		52～81.5		62～81.5	

■ C性能　48.0mブーム+フルオートジブ

（カウンタウエイト　21t
アウトリガ張出幅　6.36m）

単位：t

ジブ長さ	9.0mジブ								14.0mジブ							
オフセット	5°		25°		45°		60°		5°		25°		45°		60°	
ブーム角度(°)	作業半径m	荷重	作業半径m	荷重	作業半径m	荷重	作業半径m	荷重	作業半径m	荷重	作業半径m	荷重	作業半径m	荷重	作業半径m	荷重
81.5	7.9	5.2	10.6	5.0	12.3	4.1	13.0	3.8	9.2	3.5	13.5	2.9	16.4	2.15	17.7	1.9
80	10.1	5.2	12.8	5.0	14.3	4.1	15.0	3.8	11.7	3.5	15.9	2.9	18.5	2.15	19.6	1.9
79	11.3	5.2	13.8	5.0	15.4	4.1	16.0	3.8	12.9	3.5	17.0	2.9	19.6	2.15	20.6	1.9
78	12.4	5.2	14.9	4.95	16.4	4.05	16.9	3.8	14.1	3.5	18.2	2.9	20.6	2.15	21.6	1.9
75	15.7	5.2	17.8	4.2	19.2	3.55	19.6	3.35	17.8	3.5	21.4	2.7	23.6	2.05	24.4	1.85
73	17.8	4.9	19.8	3.8	21.0	3.25	21.4	3.1	20.1	3.5	23.5	2.55	25.6	2.0	26.3	1.85
70	20.7	4.1	22.6	3.3	23.7	2.9	24.0	2.8	23.3	2.95	26.5	2.2	28.4	1.85	28.9	1.75
68	22.6	3.65	24.4	3.0	25.4	2.65	25.7	2.6	25.3	2.65	28.4	2.0	30.2	1.7	30.6	1.65
65	25.4	3.15	27.0	2.6	27.9	2.35	28.1	2.35	28.3	2.25	31.2	1.75	32.8	1.55	33.0	1.5
63	27.1	2.85	28.8	2.4	29.6	2.2	29.6	2.2	30.2	2.05	33.0	1.6	34.4	1.4	34.5	1.4
60	29.7	2.45	31.2	2.1	31.9	1.95			33.1	1.75	35.6	1.4	36.9	1.3		
58	31.4	2.25	32.9	1.95	33.5	1.85			34.9	1.6	37.3	1.3	38.4	1.2		
55	33.6	1.45	35.0	1.45	35.5	1.4			37.4	1.2	39.7	1.15	40.6	1.1		
53	35.1	1.05	36.4	1.0	36.8	1.0			38.9	0.85						
θ(°)	52～81.5		52～81.5		52～81.5		62～81.5		52～81.5		54～81.5		54～81.5		62～81.5	

ジブ長さ	19.0mジブ							
オフセット	5°		25°		45°		60°	
ブーム角度(°)	作業半径m	荷重	作業半径m	荷重	作業半径m	荷重	作業半径m	荷重
81.5	10.6	2.2	16.3	1.3	20.3	0.9	22.2	0.8
80	13.2	2.2	18.7	1.3	22.5	0.9	24.2	0.8
79	14.5	2.2	19.9	1.3	23.6	0.9	25.2	0.8
78	15.9	2.2	21.1	1.3	24.7	0.9	26.2	0.8
75	19.7	2.2	24.5	1.2	27.8	0.85	29.1	0.8
73	22.1	2.0	26.8	1.15	29.9	0.85	30.9	0.75
70	25.7	1.8	30.0	1.05	32.8	0.8	33.6	0.75
68	27.9	1.65	32.2	1.05	34.7	0.8	35.3	0.75
65	31.2	1.5	35.2	0.95	37.5	0.8	37.8	0.75
63	33.4	1.4	37.2	0.95	39.2	0.75	39.4	0.75
60	36.5	1.3	40.0	0.9	41.7	0.75		
58	38.5	1.2	41.8	0.85	43.3	0.75		
55	41.3	1.05	44.4	0.8	45.6	0.75		
53								
θ(°)	54～81.5		54～81.5		54～81.5		62～81.5	

■ D性能　46.2mブーム+フルオートジブ

（カウンタウエイト　16t
アウトリガ張出幅　6.36m）

単位：t

ジブ長さ	9.0mジブ								14.0mジブ							
オフセット	5°		25°		45°		60°		5°		25°		45°		60°	
ブーム角度(°)	作業半径m	荷重	作業半径m	荷重	作業半径m	荷重	作業半径m	荷重	作業半径m	荷重	作業半径m	荷重	作業半径m	荷重	作業半径m	荷重
81.5	7.6	6.5	10.2	5.65	12.0	4.7	12.7	4.4	8.8	3.5	13.1	2.9	15.9	2.15	17.2	1.9
80	9.9	6.5	12.3	5.65	13.9	4.7	14.6	4.4	11.2	3.5	15.3	2.9	18.0	2.15	19.1	1.9
79	10.9	6.5	13.4	5.65	14.9	4.7	15.6	4.4	12.3	3.5	16.4	2.9	19.0	2.15	20.1	1.9
78	12.0	6.5	14.4	5.65	15.9	4.7	16.5	4.4	13.5	3.5	17.5	2.9	20.0	2.15	21.0	1.9
75	15.3	6.5	17.3	4.95	18.6	4.2	19.1	4.0	17.0	3.5	20.7	2.75	22.9	2.05	23.7	1.85
73	17.2	5.9	19.2	4.55	20.4	3.95	20.8	3.8	19.2	3.5	22.7	2.65	24.8	2.0	25.5	1.85
70	20.1	5.1	21.9	4.05	23.0	3.6	23.3	3.5	22.4	3.2	25.7	2.5	27.5	1.95	28.1	1.85
68	21.9	4.6	23.7	3.8	24.7	3.4	24.9	3.3	24.4	2.95	27.6	2.4	29.3	1.9	29.7	1.8
65	24.5	3.95	26.2	3.4	27.1	3.1	27.3	3.1	27.4	2.7	30.4	2.25	31.9	1.9	32.1	1.8
63	26.1	3.3	27.9	3.05	28.7	2.9	28.8	2.9	29.3	2.55	32.2	2.2	33.5	1.85	33.6	1.8
60	28.4	2.2	30.0	2.1	30.8	2.0			31.9	1.9	34.6	1.7	35.8	1.6		
58	29.9	1.6	31.4	1.55	32.1	1.45			33.4	1.35	36.0	1.25	37.1	1.15		
θ(°)	57～81.5		57～81.5		57～81.5		62～81.5		57～81.5		57～81.5		57～81.5		62～81.5	

ジブ長さ	19.0mジブ							
オフセット	5°		25°		45°		60°	
ブーム角度(°)	作業半径m	荷重	作業半径m	荷重	作業半径m	荷重	作業半径m	荷重
81.5	10.2	2.5	15.8	1.3	19.9	0.9	21.8	0.8
80	12.8	2.5	18.2	1.3	22.0	0.9	23.7	0.8
79	14.1	2.5	19.3	1.3	23.1	0.9	24.7	0.8
78	15.4	2.5	20.5	1.3	24.1	0.9	25.6	0.8
75	19.0	2.3	23.8	1.2	27.2	0.9	28.4	0.8
73	21.3	2.1	26.0	1.15	29.1	0.85	30.2	0.75
70	24.7	1.85	29.1	1.1	32.0	0.85	32.7	0.75
68	26.9	1.7	31.2	1.05	33.8	0.8	34.4	0.75
65	30.1	1.55	34.1	1.0	36.4	0.8	36.8	0.75
63	32.2	1.45	36.0	0.95	38.1	0.8	38.3	0.75
60	35.3	1.35	38.8	0.9	40.5	0.75		
58	37.2	1.25	40.6	0.9				
θ(°)	57～81.5		57～81.5		59～81.5		62～81.5	

■ D性能　48.0mブーム+フルオートジブ

（カウンタウエイト　16t
アウトリガ張出幅　6.36m）

単位：t

ジブ長さ	9.0mジブ								14.0mジブ							
オフセット	5°		25°		45°		60°		5°		25°		45°		60°	
ブーム角度(°)	作業半径m	荷重	作業半径m	荷重	作業半径m	荷重	作業半径m	荷重	作業半径m	荷重	作業半径m	荷重	作業半径m	荷重	作業半径m	荷重
81.5	7.9	5.2	10.6	5.0	12.3	4.1	13.0	3.8	9.2	3.5	13.5	2.9	16.4	2.15	17.7	1.9
80	10.1	5.2	12.8	5.0	14.3	4.1	15.0	3.8	11.7	3.5	15.9	2.9	18.5	2.15	19.6	1.9
79	11.3	5.2	13.8	5.0	15.4	4.1	16.0	3.8	12.9	3.5	17.0	2.9	19.6	2.15	20.6	1.9
78	12.4	5.2	14.9	4.95	16.4	4.05	16.9	3.8	14.1	3.5	18.2	2.9	20.6	2.15	21.6	1.9
75	15.7	5.2	17.8	4.2	19.2	3.55	19.6	3.35	17.8	3.5	21.4	2.7	23.6	2.05	24.4	1.85
73	17.8	4.9	19.8	3.8	21.0	3.25	21.4	3.1	20.1	3.5	23.5	2.55	25.6	2.0	26.3	1.85
70	20.7	4.1	22.6	3.3	23.7	2.9	24.0	2.8	23.3	2.95	26.5	2.2	28.4	1.85	28.9	1.75
68	22.6	3.65	24.4	3.0	25.4	2.65	25.7	2.6	25.3	2.65	28.4	2.0	30.2	1.7	30.6	1.65
65	25.4	3.15	27.0	2.6	27.9	2.35	28.1	2.35	28.3	2.25	31.2	1.75	32.8	1.55	33.0	1.5
63	27.1	2.85	28.8	2.4	29.6	2.2	29.6	2.2	30.2	2.05	33.0	1.6	34.4	1.4	34.5	1.4
60	29.5	1.85	31.1	1.8	31.8	1.7			32.9	1.55	35.6	1.4	36.9	1.3		
58			32.5	1.25												
θ(°)	59～81.5		57～81.5		59～81.5		62～81.5		59～81.5		59～81.5		59～81.5		62～81.5	

ジブ長さ	19.0mジブ							
オフセット	5°		25°		45°		60°	
ブーム角度(°)	作業半径m	荷重	作業半径m	荷重	作業半径m	荷重	作業半径m	荷重
81.5	10.6	2.2	16.3	1.3	20.3	0.9	22.2	0.8
80	13.2	2.2	18.7	1.3	22.5	0.9	24.2	0.8
79	14.5	2.2	19.9	1.3	23.6	0.9	25.2	0.8
78	15.9	2.2	21.1	1.3	24.7	0.9	26.2	0.8
75	19.7	2.2	24.5	1.2	27.8	0.85	29.1	0.8
73	22.1	2.0	26.8	1.15	29.9	0.85	30.9	0.75
70	25.7	1.8	30.0	1.05	32.8	0.8	33.6	0.75
68	27.9	1.65	32.2	1.05	34.7	0.8	35.3	0.75
65	31.2	1.5	35.2	0.95	37.5	0.8	37.8	0.75
63	33.4	1.4	37.2	0.95	39.2	0.75	39.4	0.75
60	36.5	1.3	40.0	0.9	41.7	0.75		
58								
θ(°)	59～81.5		59～81.5		59～81.5		62～81.5	

フルオートジブ

■ E性能　46.2mブーム+フルオートジブ

（カウンタウエイト　9t　アウトリガ張出幅　7.2m）（カウンタウエイト　21t　アウトリガ張出幅　4.9m）

単位：t

ジブ長さ	9.0mジブ								14.0mジブ							
オフセット	5°		25°		45°		60°		5°		25°		45°		60°	
ブーム角度(°)	作業半径m	荷重	作業半径m	荷重	作業半径m	荷重	作業半径m	荷重	作業半径m	荷重	作業半径m	荷重	作業半径m	荷重	作業半径m	荷重
81.5	7.6	6.5	10.2	5.65	12.0	4.7	12.7	4.4	8.8	3.5	13.1	2.9	15.9	2.15	17.2	1.9
80	9.9	6.5	12.3	5.65	13.9	4.7	14.6	4.4	11.2	3.5	15.3	2.9	18.0	2.15	19.1	1.9
79	10.9	6.5	13.4	5.65	14.9	4.7	15.6	4.4	12.3	3.5	16.4	2.9	19.0	2.15	20.1	1.9
78	12.0	6.5	14.4	5.65	15.9	4.7	16.5	4.4	13.5	3.5	17.5	2.9	20.0	2.15	21.0	1.9
75	15.3	6.5	17.3	4.95	18.6	4.2	19.1	4.0	17.0	3.5	20.7	2.75	22.9	2.05	23.7	1.85
73	17.2	5.9	19.2	4.55	20.4	3.95	20.8	3.8	19.2	3.5	22.7	2.65	24.8	2.0	25.5	1.85
70	20.1	5.1	21.9	4.05	23.0	3.6	23.3	3.5	22.4	3.2	25.7	2.5	27.5	1.95	28.1	1.85
68	21.7	4.05	23.6	3.7	24.7	3.4	24.9	3.3	24.4	2.95	27.6	2.4	29.3	1.9	29.7	1.8
65	24.1	2.8	25.9	2.6	26.9	2.45	27.1	2.4	27.2	2.4	30.3	2.1	31.9	1.9	32.1	1.8
63	25.7	2.15	27.5	2.0	28.4	1.9	28.4	1.85	28.9	1.8	31.8	1.6	33.4	1.5	33.5	1.5
θ(°)	62～81.5		62～81.5		62～81.5		62～81.5		62～81.5		62～81.5		62～81.5		62～81.5	

ジブ長さ	19.0mジブ							
オフセット	5°		25°		45°		60°	
ブーム角度(°)	作業半径m	荷重	作業半径m	荷重	作業半径m	荷重	作業半径m	荷重
81.5	10.2	2.5	15.8	1.3	19.9	0.9	21.8	0.8
80	12.8	2.5	18.2	1.3	22.0	0.9	23.7	0.8
79	14.1	2.5	19.3	1.3	23.1	0.9	24.7	0.8
78	15.4	2.5	20.5	1.3	24.1	0.9	25.6	0.8
75	19.0	2.3	23.8	1.2	27.2	0.9	28.4	0.8
73	21.3	2.1	26.0	1.15	29.1	0.85	30.2	0.75
70	24.7	1.85	29.1	1.1	32.0	0.85	32.7	0.75
68	26.9	1.7	31.2	1.05	33.8	0.8	34.4	0.75
65	30.1	1.55	34.1	1.0	36.4	0.8	36.8	0.75
63	32.2	1.45	36.0	0.95	38.1	0.8	38.3	0.75
θ(°)	62～81.5		62～81.5		62～81.5		62～81.5	

■ E性能　48.0mブーム+フルオートジブ

（カウンタウエイト　9t　アウトリガ張出幅　7.2m）（カウンタウエイト　21t　アウトリガ張出幅　4.9m）

単位：t

ジブ長さ	9.0mジブ								14.0mジブ							
オフセット	5°		25°		45°		60°		5°		25°		45°		60°	
ブーム角度(°)	作業半径m	荷重	作業半径m	荷重	作業半径m	荷重	作業半径m	荷重	作業半径m	荷重	作業半径m	荷重	作業半径m	荷重	作業半径m	荷重
81.5	7.9	5.2	10.6	5.0	12.3	4.1	13.0	3.8	9.2	3.5	13.5	2.9	16.4	2.15	17.7	1.9
80	10.1	5.2	12.8	5.0	14.3	4.1	15.0	3.8	11.7	3.5	15.9	2.9	18.5	2.15	19.6	1.9
79	11.3	5.2	13.8	5.0	15.4	4.1	16.0	3.8	12.9	3.5	17.0	2.9	19.6	2.15	20.6	1.9
78	12.4	5.2	14.9	4.95	16.4	4.05	16.9	3.8	14.1	3.5	18.2	2.9	20.6	2.15	21.6	1.9
75	15.7	5.2	17.8	4.2	19.2	3.55	19.6	3.35	17.8	3.5	21.4	2.7	23.6	2.05	24.4	1.85
73	17.8	4.9	19.8	3.8	21.0	3.25	21.4	3.1	20.1	3.5	23.5	2.55	25.6	2.0	26.3	1.85
70	20.7	4.1	22.6	3.3	23.7	2.9	24.0	2.8	23.3	2.95	26.5	2.2	28.4	1.85	28.9	1.75
68	22.6	3.6	24.4	3.0	25.4	2.65	25.7	2.6	25.3	2.65	28.4	2.0	30.2	1.7	30.6	1.65
65	25.1	2.45	26.9	2.3	27.9	2.2	28.0	2.15	28.2	2.05	31.2	1.75	32.8	1.55	33.0	1.5
63	26.7	1.8	28.5	1.75	29.4	1.65	29.4	1.65	29.9	1.5	32.8	1.35	34.3	1.25	34.5	1.25
θ(°)	62～81.5		62～81.5		62～81.5		62～81.5		62～81.5		62～81.5		62～81.5		62～81.5	

ジブ長さ	19.0mジブ							
オフセット	5°		25°		45°		60°	
ブーム角度(°)	作業半径m	荷重	作業半径m	荷重	作業半径m	荷重	作業半径m	荷重
81.5	10.6	2.2	16.3	1.3	20.3	0.9	22.2	0.8
80	13.2	2.2	18.7	1.3	22.5	0.9	24.2	0.8
79	14.5	2.2	19.9	1.3	23.6	0.9	25.2	0.8
78	15.9	2.2	21.1	1.3	24.7	0.9	26.2	0.8
75	19.7	2.2	24.5	1.2	27.8	0.85	29.1	0.8
73	22.1	2.0	26.8	1.15	29.9	0.85	30.9	0.75
70	25.7	1.8	30.0	1.05	32.8	0.8	33.6	0.75
68	27.9	1.65	32.2	1.05	34.7	0.8	35.3	0.75
65	31.2	1.5	35.2	0.95	37.5	0.8	37.8	0.75
63								
θ(°)	64～81.5		64～81.5		64～81.5		64～81.5	

■ F性能　46.2mブーム+フルオートジブ

（カウンタウエイト　9t　アウトリガ張出幅　6.36m）（カウンタウエイト　16t　アウトリガ張出幅　4.9m）

単位：t

ジブ長さ	9.0mジブ								14.0mジブ							
オフセット	5°		25°		45°		60°		5°		25°		45°		60°	
ブーム角度(°)	作業半径m	荷重	作業半径m	荷重	作業半径m	荷重	作業半径m	荷重	作業半径m	荷重	作業半径m	荷重	作業半径m	荷重	作業半径m	荷重
81.5	7.6	6.5	10.2	5.65	12.0	4.7	12.7	4.4	8.8	3.5	13.1	2.9	15.9	2.15	17.2	1.9
80	9.9	6.5	12.3	5.65	13.9	4.7	14.6	4.4	11.2	3.5	15.3	2.9	18.0	2.15	19.1	1.9
79	10.9	6.5	13.4	5.65	14.9	4.7	15.6	4.4	12.3	3.5	16.4	2.9	19.0	2.15	20.1	1.9
78	12.0	6.5	14.4	5.65	15.9	4.7	16.5	4.4	13.5	3.5	17.5	2.9	20.0	2.15	21.0	1.9
75	15.3	6.5	17.3	4.95	18.6	4.2	19.1	4.0	17.0	3.5	20.7	2.75	22.9	2.05	23.7	1.85
73	17.2	5.9	19.2	4.55	20.4	3.95	20.8	3.8	19.2	3.5	22.7	2.65	24.8	2.0	25.5	1.85
70	19.8	4.4	21.9	4.0	23.0	3.6	23.3	3.5	22.4	3.2	25.7	2.5	27.5	1.95	28.1	1.85
68	21.4	3.3	23.4	3.0	24.5	2.8	24.7	2.75	24.3	2.8	27.6	2.4	29.3	1.9	29.7	1.8
θ(°)	67～81.5		67～81.5		67～81.5		67～81.5		67～81.5		67～81.5		67～81.5		67～81.5	

ジブ長さ	19.0mジブ							
オフセット	5°		25°		45°		60°	
ブーム角度(°)	作業半径m	荷重	作業半径m	荷重	作業半径m	荷重	作業半径m	荷重
81.5	10.2	2.5	15.8	1.3	19.9	0.9	21.8	0.8
80	12.8	2.5	18.2	1.3	22.0	0.9	23.7	0.8
79	14.1	2.5	19.3	1.3	23.1	0.9	24.7	0.8
78	15.4	2.5	20.5	1.3	24.1	0.9	25.6	0.8
75	19.0	2.3	23.8	1.2	27.2	0.9	28.4	0.8
73	21.3	2.1	26.0	1.15	29.1	0.85	30.2	0.75
70	24.7	1.85	29.1	1.1	32.0	0.85	32.7	0.75
68	26.9	1.7	31.2	1.05	33.8	0.8	34.4	0.75
θ(°)	67～81.5		67～81.5		67～81.5		67～81.5	

■ F性能　48.0mブーム+フルオートジブ

（カウンタウエイト　9t　アウトリガ張出幅　6.36m）（カウンタウエイト　16t　アウトリガ張出幅　4.9m）

単位：t

ジブ長さ	9.0mジブ								14.0mジブ							
オフセット	5°		25°		45°		60°		5°		25°		45°		60°	
ブーム角度(°)	作業半径m	荷重	作業半径m	荷重	作業半径m	荷重	作業半径m	荷重	作業半径m	荷重	作業半径m	荷重	作業半径m	荷重	作業半径m	荷重
81.5	7.9	5.2	10.6	5.0	12.3	4.1	13.0	3.8	9.2	3.5	13.5	2.9	16.4	2.15	17.7	1.9
80	10.1	5.2	12.8	5.0	14.3	4.1	15.0	3.8	11.7	3.5	15.9	2.9	18.5	2.15	19.6	1.9
79	11.3	5.2	13.8	5.0	15.4	4.1	16.0	3.8	12.9	3.5	17.0	2.9	19.6	2.15	20.6	1.9
78	12.4	5.2	14.9	4.95	16.4	4.05	16.9	3.8	14.1	3.5	18.2	2.9	20.6	2.15	21.6	1.9
75	15.7	5.2	17.8	4.2	19.2	3.55	19.6	3.35	17.8	3.5	21.4	2.7	23.6	2.05	24.4	1.85
73	17.8	4.9	19.8	3.8	21.0	3.25	21.4	3.1	20.1	3.5	23.5	2.55	25.6	2.0	26.3	1.85
70	20.6	3.9	22.6	3.3	23.7	2.9	24.0	2.8	23.3	2.95	26.5	2.2	28.4	1.85	28.9	1.75
68	22.3	2.85	24.3	2.7	25.4	2.5	25.6	2.5	25.2	2.4	28.4	2.0	30.2	1.7	30.6	1.65
θ(°)	67～81.5		67～81.5		67～81.5		67～81.5		67～81.5		67～81.5		67～81.5		67～81.5	

ジブ長さ	19.0mジブ							
オフセット	5°		25°		45°		60°	
ブーム角度(°)	作業半径m	荷重	作業半径m	荷重	作業半径m	荷重	作業半径m	荷重
81.5	10.6	2.2	16.3	1.3	20.3	0.9	22.2	0.8
80	13.2	2.2	18.7	1.3	22.5	0.9	24.2	0.8
79	14.5	2.2	19.9	1.3	23.6	0.9	25.2	0.8
78	15.9	2.2	21.1	1.3	24.7	0.9	26.2	0.8
75	19.7	2.2	24.5	1.2	27.8	0.85	29.1	0.8
73	22.1	2.0	26.8	1.15	29.9	0.85	30.9	0.75
70	25.7	1.8	30.0	1.05	32.8	0.8	33.6	0.75
68	27.9	1.65	32.2	1.05				
θ(°)	67～81.5		67～81.5		69～81.5		69～81.5	

フルオートジブ

MEMO

■ G性能　46.2mブーム+フルオートジブ

（カウンタウエイト　9t
アウトリガ張出幅　4.9m）

単位：t

ジブ長さ	9.0mジブ								14.0mジブ							
オフセット	5°		25°		45°		60°		5°		25°		45°		60°	
ブーム角度(°)	作業半径m	荷重	作業半径m	荷重	作業半径m	荷重	作業半径m	荷重	作業半径m	荷重	作業半径m	荷重	作業半径m	荷重	作業半径m	荷重
81.5	7.6	6.5	10.2	5.65	12.0	4.7	12.7	4.4	8.8	3.5	13.1	2.9	15.9	2.15	17.2	1.9
80	9.9	6.5	12.3	5.65	13.9	4.7	14.6	4.4	11.2	3.5	15.3	2.9	18.0	2.15	19.1	1.9
79	10.9	6.5	13.4	5.65	14.9	4.7	15.6	4.4	12.3	3.5	16.4	2.9	19.0	2.15	20.1	1.9
78	12.0	6.5	14.4	5.65	15.9	4.7	16.5	4.4	13.5	3.5	17.5	2.9	20.0	2.15	21.0	1.9
75	15.1	5.9	17.3	4.95	18.6	4.2	19.1	4.0	17.0	3.5	20.7	2.75	22.9	2.05	23.7	1.85
73	16.8	4.25	18.9	3.75	20.2	3.4	20.7	3.3	19.2	3.5	22.7	2.65	24.8	2.0	25.5	1.85
θ(°)	72～81.5		72～81.5		72～81.5		72～81.5		72～81.5		72～81.5		72～81.5		72～81.5	

ジブ長さ	19.0mジブ							
オフセット	5°		25°		45°		60°	
ブーム角度(°)	作業半径m	荷重	作業半径m	荷重	作業半径m	荷重	作業半径m	荷重
81.5	10.2	2.5	15.8	1.3	19.9	0.9	21.8	0.8
80	12.8	2.5	18.2	1.3	22.0	0.9	23.7	0.8
79	14.1	2.5	19.3	1.3	23.1	0.9	24.7	0.8
78	15.4	2.5	20.5	1.3	24.1	0.9	25.6	0.8
75	19.0	2.3	23.8	1.2	27.2	0.9	28.4	0.8
73	21.3	2.1	26.0	1.15				
θ(°)	72～81.5		72～81.5		74～81.5		74～81.5	

■ G性能　48.0mブーム+フルオートジブ

（カウンタウエイト　9t
アウトリガ張出幅　4.9m）

単位：t

ジブ長さ	9.0mジブ								14.0mジブ							
オフセット	5°		25°		45°		60°		5°		25°		45°		60°	
ブーム角度(°)	作業半径m	荷重	作業半径m	荷重	作業半径m	荷重	作業半径m	荷重	作業半径m	荷重	作業半径m	荷重	作業半径m	荷重	作業半径m	荷重
81.5	7.9	5.2	10.6	5.0	12.3	4.1	13.0	3.8	9.2	3.5	13.5	2.9	16.4	2.15	17.7	1.9
80	10.1	5.2	12.8	5.0	14.3	4.1	15.0	3.8	11.7	3.5	15.9	2.9	18.5	2.15	19.6	1.9
79	11.3	5.2	13.8	5.0	15.4	4.1	16.0	3.8	12.9	3.5	17.0	2.9	19.6	2.15	20.6	1.9
78	12.4	5.2	14.9	4.95	16.4	4.05	16.9	3.8	14.1	3.5	18.2	2.9	20.6	2.15	21.6	1.9
75	15.7	5.2	17.8	4.2	19.2	3.55	19.6	3.35	17.8	3.5	21.4	2.7	23.6	2.05	24.4	1.85
73	17.4	3.65	19.6	3.35	20.9	3.05	21.4	3.0								
θ(°)	72～81.5		72～81.5		72～81.5		72～81.5		74～81.5		74～81.5		74～81.5		74～81.5	

ジブ長さ	19.0mジブ							
オフセット	5°		25°		45°		60°	
ブーム角度(°)	作業半径m	荷重	作業半径m	荷重	作業半径m	荷重	作業半径m	荷重
81.5	10.6	2.2	16.3	1.3	20.3	0.9	22.2	0.8
80	13.2	2.2	18.7	1.3	22.5	0.9	24.2	0.8
79	14.5	2.2	19.9	1.3	23.6	0.9	25.2	0.8
78	15.9	2.2	21.1	1.3	24.7	0.9	26.2	0.8
75	19.7	2.2	24.5	1.2	27.8	0.85	29.1	0.8
73								
θ(°)	74～81.5		74～81.5		74～81.5		74～81.5	

MEMO

●カタログに掲載した内容は、予告なく変更することがあります。
●本機の使用にあたっては取扱説明書を必ずお読みください。
●機械を離れるときは、必ず作業装置を接地させるなどして、安全に心掛けてください。
●つり上げ荷重5トン以上の移動式クレーンの運転には「移動式クレーン運転免許証」が必要です。
また、クレーン以外で使用する際は、該当する運転資格または講習等の終了証の取得者に限ります。

お問い合わせは…

日立住友重機械建機クレーン株式会社

本社：東京都台東区上野6丁目9番3号　住友不動産上野ビル8号館
Tel: 03-3845-1396　Fax 03-3845-1394　http://www.hsc-crane.com

札幌支店　Tel 011-370-5900
仙台支店　Tel 022-388-7266
東京支店　Tel 03-3845-1396
横浜営業所　Tel 045-590-0928
新潟営業所　Tel 025-255-4118
名古屋支店　Tel 0562-48-6575
大阪支店　Tel 06-6555-8601
新居浜営業所　Tel 0897-31-9525
福岡支店　Tel 092-504-6288
広島営業所　Tel 082-849-6641
海外営業部　Tel 03-3845-1387

0504Ⓚ01T.JA050-1
(0109-01-15)