全油圧式クローラクレーン

CRAWLER

CRANE

SC1000

100t

SUMITOMO

稼動領域を広げる
汎用性にすぐれた先進機。

新型モーメントリミッター採用で、ロープ制御の安全性を大幅アップ

●ブーム俯抑ロープエンド張力検出式を採用 ●信頼性、操作性、視認性に優れたデジタル表示 ●メモリーカセット使用、本体は各機種共通 ●ブーム長さ、ジブ長さ、掛数などの条件はデジスイッチで数値を設定 ●操作は片手でOK ●大容量ROMを使用し、差換えは不要です。

作動コンディションのチェックがひと目でできるサービスモニタ

エンジンオイル、油圧、水温、冷却水量などの異状が、キャップ内で操作しながらひと目で確認できます。

安全装備も入念に

●フック過巻停止装置 ●ブーム過俯抑停止装置 ●自動ブレーキ ●ブームバックストップ ●ドラムパウルロック ●インターロック装置

フロントアイドラ部に油圧式自動緊張装置を採用

油圧式自動緊張装置(実用新案)はシュー張り調整が簡単なのはもちろん、走行時のショックを吸収。足まわりの損傷を防止します。

簡単な輸送

●カウンタウエイトは、分割式で、簡単に積み降しができます。又、ハイマストからローマストへの操作が油圧シリンダーで容易に行えます。
●ロワーフレームに装着した油圧シリンダーで、全体のジャッキアップができ、サイドフレームの取り外しや、本体のトレーラへの搭載が短時間に行なえます。

手間のかからないメンテナンスフリー

●足まわりはフローティングシール採用。●ブーム、ブライドルなどに無給脂ベアリング採用。●ウインチ回りには無給脂ベアリング採用。
●ボールレース、マストは集中給脂採用。

■寸法図(単位：mm)

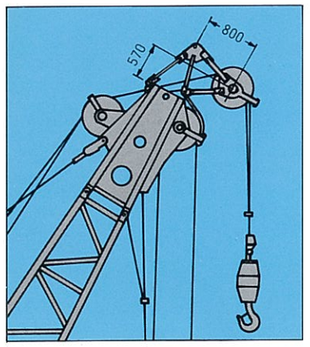

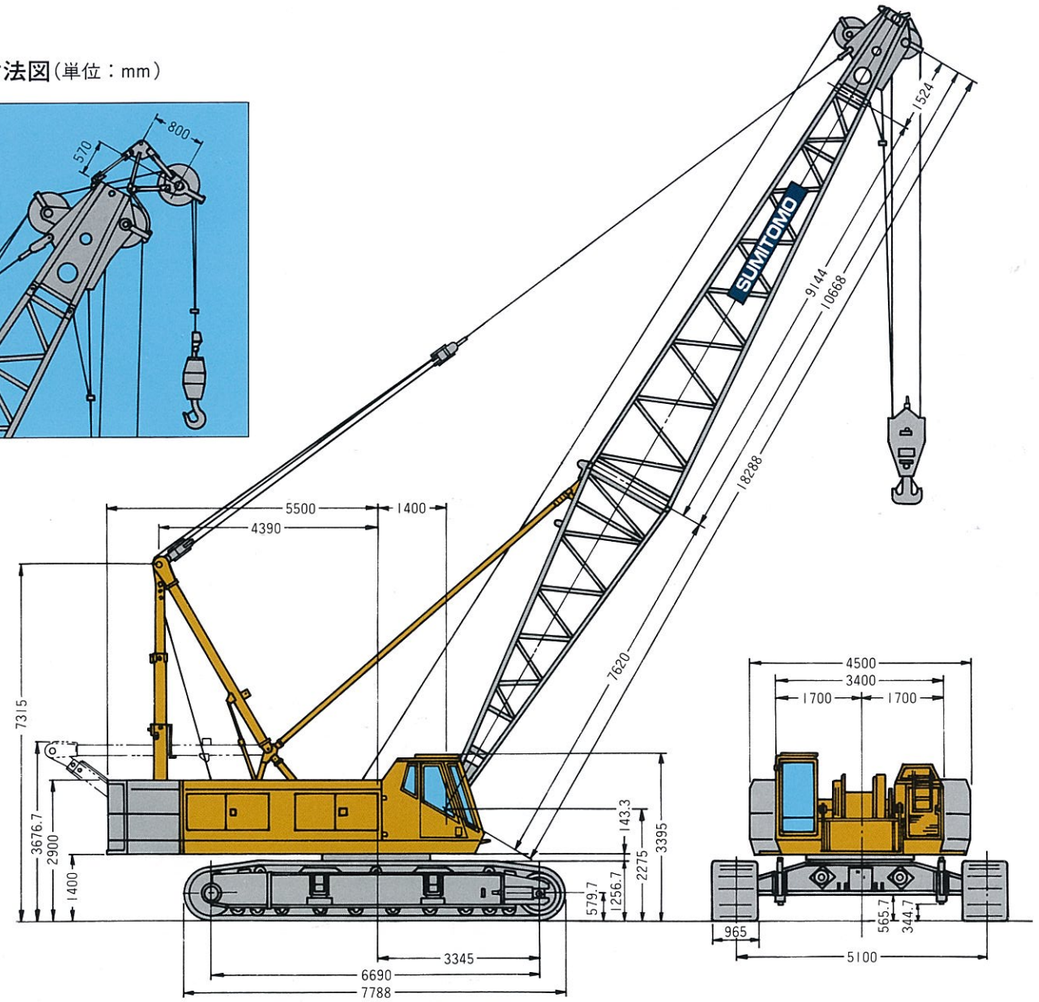

■主要仕様

最大吊上荷重	100t×5.3m
基本ブーム長さ	18.29m
最長ブーム長さ	73.15m
ジブ長さ	12.19～24.38m
ブーム＋ジブ	57.91＋24.38m 64.01＋18.29m
エキステンションブーム	3.05m 6.10m 9.14m
ショートジブ(オプション)	18.29～71.10mまで装着可(最大荷重10t)
旋回速度	2.2/1.3r.p.m.
走行速度	※1.3/1.0km/hr
エンジン形式	三菱6D22T
定格出力	250PS/2,200r.p.m.
登坂能力	30%（約17°）
全装備重量(標準ブーム付)	100t
接地圧(810mmシュー付)	0.73kg/cm²

※負荷により速度変化します。

■作業速度

主フック巻上ロープ速度	※60/30/15/7.5m/min
主フック巻下ロープ速度	60/30/15/7.5m/min
補助フック巻上ロープ速度	※60/30/15/7.5m/min
補助フック巻下ロープ速度	60/30/15/7.5m/min
ブーム巻上ロープ速度	※40m/min
ブーム巻下ロープ速度	40m/min

※負荷により速度変化します。

■フック重量

100t　吊主フック	1330kg
50t　吊主フック	840kg
30t　吊主フック	640kg
10t　吊補助フック	400kg

■ジブ許容最大容量

ジブ長さ＼ジブ取付角	10°（荷重状態）	30°（荷重状態）
12.19m	12.0t	8.0t
18.29m	10.0t	6.0t
24.38m	6.0t	4.5t

■ロープ掛数と吊上荷重

	主フック										補助フック
ロープ掛数（本）	10	9	8	7	6	5	4	3	2	1	1
最大吊上荷重（t）	100	90	80	70	60	50	40	30	20	10	10

■作業範囲図

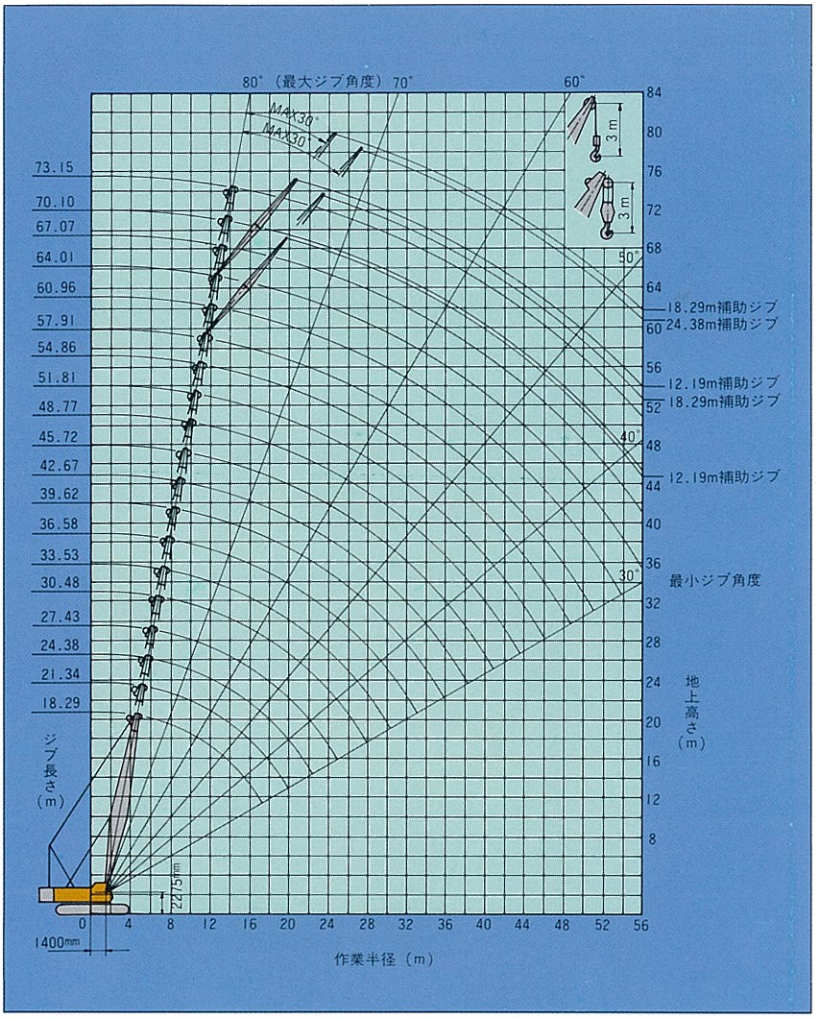

■クレーンブーム標準構成表

ブーム長さ＼ブーム構成	ボトムブーム	トップブーム	ブーム&ペンダント構成 3m	6m	9m
18.29	1	1			
21.34	1	1	1		
24.38	1	1		1	
27.43	1	1			1
30.48	1	1	1		1
33.53	1	1		1	1
36.58	1	1			2
39.62	1	1	1		2
42.67	1	1		1	2
45.72	1	1			3
48.77	1	1	1		3
51.82	1	1		1	3
54.86	1	1			4
57.91	1	1	1		4
60.96	1	1		1	4
64.01	1	1			5
67.06	1	1	1		5
70.10	1	1		1	5
73.15	1	1	1	1	5

←ジブ長さ12.19m、18.29m→
ジブ長さ
←12.19m、18.29m、24.38m→

■クレーンジブ構成表

ジブ構成＼ジブ長さ（m）	12.19	18.29	24.38
ボトムジブ	1	1	1
トップジブ	1	1	1
6.1m エキステンション	―	1	2

■カウンタウエイト構成表

カウンタウエイト	W (t)	D (m)	クレーン・クラム	タワーブームクレーン	ラフィングタワー
A	5.6	1.51×1.59×0.82	○	○	○
B	4.6	1.39×1.12×0.82	○	○	○
C	5.6	1.51×1.59×0.82	○	○	○
D	9.8	1.49×4.50×0.56	○	○	○
E	7.5	1.51×4.50×0.30	○	○	○
F	2.5	1.51×1.41×0.34		○	○
G	2.5	1.51×1.41×0.34		○	○

■寸法図(単位：mm)

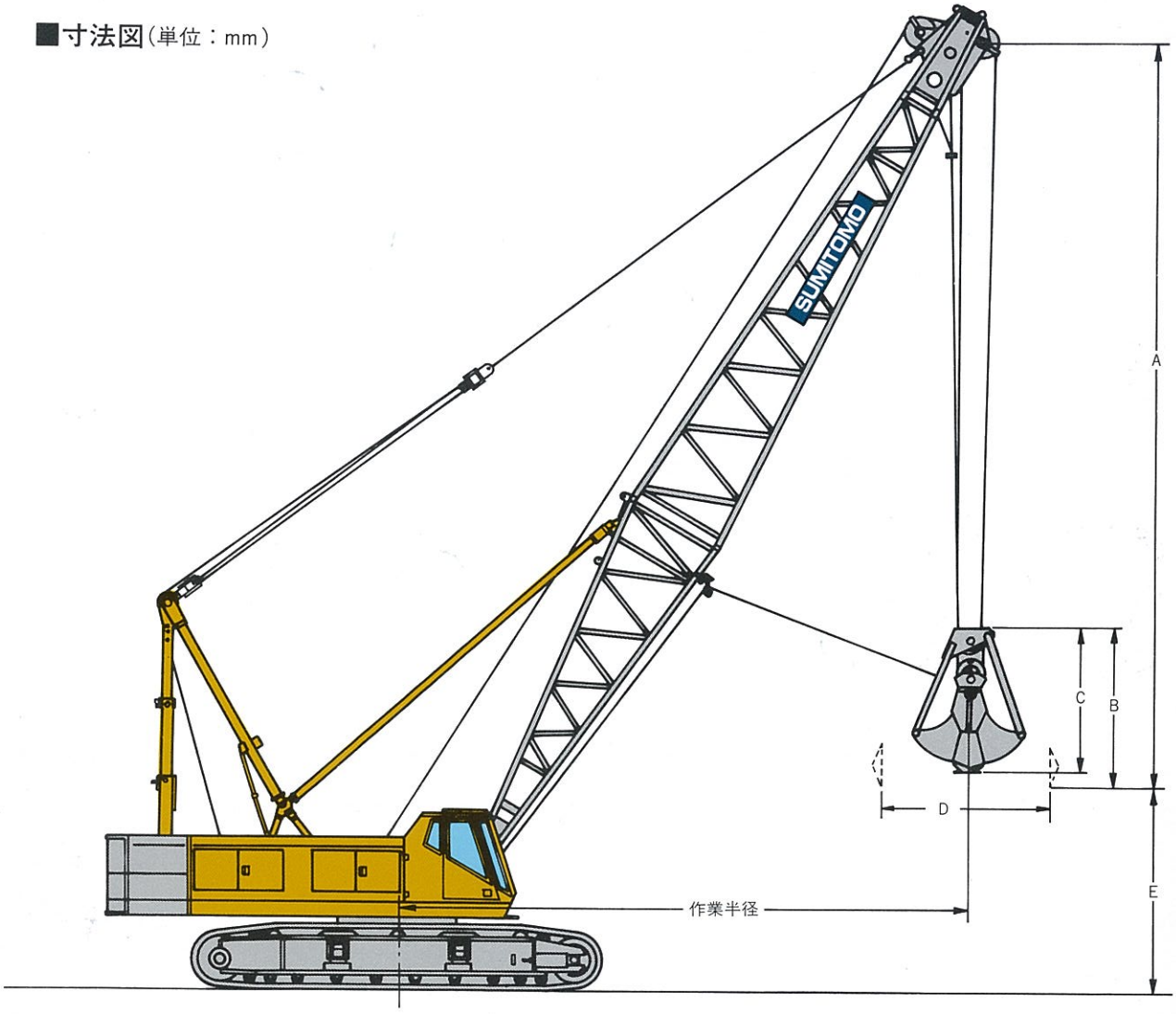

■主要仕様

バケット容量		2.5m³、3.5m³、5.5m³
最大許容荷重		10.0t(バケット自重＋つかみ重量)
ブーム長さ		18.29～27.43m
作業速度	支持ロープ速度	※60/30/15/7.5m/min
	開閉ロープ速度	※60/30/15/7.5m/min
	俯仰ロープ速度	※40m/min
	旋回速度	2.2/1.3r.p.m.
	走行速度	※1.3/1.0km/hr
登坂能力		30%(約17°)
全装備重量		104t(18.29mブーム・2.5mバケット付)
接地圧		0.76kg/cm²

注1 ※印は負荷により速度変化します。
2 上記仕様はロープ φ26時を示します。φ28ロープ仕様(最大許容荷重12.5t)は別途ご相談下さい。
3 クラムシェル作業最大ブーム長さは27.45mです。

	バケット容量		2.5m³							
A	バケットクリアランス		7400mm							
B	バケット全高(開)		4370mm							
C	バケット全高(閉)		3460mm							
D	バケット開口幅		3650mm							
E	作業半径(m)		8	9	10	12	14	16	18	20	22
	ブーム長さ及び地上揚程(m) ＼ バケット許容荷重(t)		10.0								
	18.29	地上揚程	—	11.5	11.0	9.8	8.1	6.9	—	—	—
	21.34	地上揚程	—	—	14.4	13.4	12.1	10.4	8.3	—	—
	24.38	地上揚程	—	—	—	17.0	16.0	14.6	13.0	11.0	—
	27.43	地上揚程	—	—	—	—	19.4	18.3	16.9	15.3	13.3

注1. クラムシェル作業性能は、「バケット自重＋つかみ重量」ですので合計重量が10tをこえてはいけません。
2. 作業半径はそれぞれのブーム長さに相当する定格性能表に従って下さい。
3. 取扱物の見掛け比重　土砂1.7～1.8t/m³、砂利1.8～2.0t/m³
4. クラムシェル吊上げ性能はカウンタウェイト付きクレーン吊上げ性能の90%です。
5. 吊上性能はバケット重量込みですので、実際に吊り得る重量は、バケット重量を差引いた値です。
6. 作業半径が非常に近い場合は、ブームにバケットが当りますので、御注意下さい。
7. バケット仕様は取扱物、作業条件により異なりますので、その都度ご相談下さい。

■定格総荷重表（クレーンブーム使用の場合）

（単位：t）

ブーム長さ(m) / 作業半径(m)	18.29	21.34	24.38	27.43	30.48	33.53	36.58	39.62	42.67	45.72	48.77	51.82	54.86	57.91	60.96	64.01	67.06	70.10	73.15
5.0	100.0																		
5.3	100.0																		
6.0	88.3	82.2	75.1																
7.0	69.1	69.0	68.9	64.4	57.7														
8.0	56.3	56.1	56.0	55.9	53.0	50.0	45.6												
9.0	47.4	47.1	47.0	46.9	46.7	46.6	44.3	40.0	36.6										
10.0	40.7	40.6	40.5	40.3	40.2	40.1	40.0	37.9	35.8	32.6	30.0								
12.0	31.7	31.5	31.4	31.3	31.2	31.1	31.0	30.8	30.7	30.6	28.3	25.8	23.7	21.7					
14.0	25.8	25.7	25.6	25.5	25.3	25.2	25.1	24.9	24.8	24.7	24.5	24.4	22.8	20.6	18.5	17.2	16.4	15.0	
16.0	21.7	21.6	21.5	21.3	21.2	21.1	21.0	20.8	20.7	20.6	20.4	20.3	20.2	20.0	17.6	16.2	15.5	14.2	12.0
18.0		18.5	18.4	18.3	18.2	18.1	17.9	17.7	17.6	17.5	17.3	17.2	17.1	16.9	16.8	15.2	14.7	13.3	11.4
20.0		16.2	16.1	16.0	15.8	15.6	15.5	15.3	15.2	15.1	14.9	14.8	14.7	14.5	14.4	14.3	13.8	12.5	10.8
22.0			14.2	14.1	13.9	13.8	13.7	13.4	13.3	13.2	13.0	12.9	12.8	12.6	12.5	12.4	12.2	11.6	10.1
24.0				12.6	12.4	12.3	12.2	12.0	11.9	11.8	11.6	11.4	11.3	11.1	11.0	10.8	10.7	10.5	9.5
26.0					11.1	11.0	10.9	10.7	10.6	10.5	10.3	10.2	10.0	9.9	9.7	9.4	9.3	9.2	8.9
28.0					10.1	9.9	9.8	9.7	9.5	9.3	9.2	9.0	8.9	8.7	8.6	8.5	8.3	8.2	8.0
30.0						9.0	8.9	8.7	8.6	8.5	8.3	8.2	8.1	7.9	7.8	7.6	7.4	7.2	7.0
32.0							8.1	7.9	7.8	7.7	7.5	7.4	7.2	7.0	6.9	6.8	6.6	6.5	6.3
34.0								7.1	7.1	7.0	6.8	6.7	6.5	6.4	6.2	6.1	5.9	5.8	5.5
36.0								6.5	6.5	6.4	6.2	6.1	6.0	5.8	5.6	5.5	5.3	5.0	4.8
38.0									6.0	5.9	5.7	5.6	5.5	5.3	5.0	4.8	4.6	4.4	4.2
40.0										5.4	5.1	5.0	4.9	4.7	4.5	4.3	4.1	3.9	3.7
42.0											4.6	4.5	4.4	4.2	4.0	3.8	3.6	3.5	3.2
44.0											4.2	4.1	3.9	3.7	3.6	3.4	3.2	3.0	2.7
46.0												3.6	3.5	3.3	3.2	2.9	2.7	2.6	2.3
48.0													3.1	2.8	2.7	2.6	2.4	2.2	2.0
50.0														2.5	2.4	2.3	2.1	1.9	1.7
52.0														2.2	2.1	1.9	1.8	1.6	1.4
54.0															1.8	1.6	1.5	1.4	
56.0																1.4			

■ショートジブ定格総荷重表

（単位：t）

ブーム長さ(m) / 作業半径(m)	18.29	21.34	24.38	27.43	30.48	33.53	36.58	39.62	42.67	45.72	48.77	51.82	54.86	57.91	60.96	64.01	67.06	70.10
5.0	10.0/5.8																	
6.0	10.0	10.0/6.3	10.0/6.9															
7.0	10.0	10.0	10.0	10.0/7.4	10.0/7.9													
8.0	10.0	10.0	10.0	10.0	10.0	10.0/8.5												
9.0	10.0	10.0	10.0	10.0	10.0	10.0	10.0	10.0/9.5										
10.0	10.0	10.0	10.0	10.0	10.0	10.0	10.0	10.0	10.0	10.0/10.6	10.0/11.1							
12.0	10.0	10.0	10.0	10.0	10.0	10.0	10.0	10.0	10.0	10.0	10.0	10.0	10.0/12.1	10.0/12.7				
14.0	10.0	10.0	10.0	10.0	10.0	10.0	10.0	10.0	10.0	10.0	10.0	10.0	10.0	10.0	10.0	10.0	10.0/14.2	10.0/14.8
16.0	10.0	10.0	10.0	10.0	10.0	10.0	10.0	10.0	10.0	10.0	10.0	10.0	10.0	10.0	10.0	10.0	10.0	10.0
18.0		10.0	10.0	10.0	10.0	10.0	10.0	10.0	10.0	10.0	10.0	10.0	10.0	10.0	10.0	10.0	10.0	10.0
20.0		10.0	10.0	10.0	10.0	10.0	10.0	10.0	10.0	10.0	10.0	10.0	10.0	10.0	10.0	10.0	10.0	10.0
22.0			10.0	10.0	10.0	10.0	10.0	10.0	10.0	10.0	10.0	10.0	10.0	10.0	10.0	10.0	10.0	10.0
24.0				10.0	10.0	10.0	10.0	10.0	10.0	10.0	10.0	10.0	10.0	10.0	10.0	10.0	10.0	10.0
26.0					10.0	10.0	10.0	10.0	10.0	10.0	10.0	9.9	9.7	9.6	9.4	9.1	9.0	8.9
28.0					9.8	9.6	9.5	9.4	9.2	9.0	8.9	8.7	8.6	8.4	8.3	8.2	8.0	7.9
30.0						8.7	8.6	8.4	8.3	8.2	8.0	7.9	7.8	7.6	7.5	7.3	7.1	6.9
32.0							7.8	7.6	7.5	7.4	7.2	7.1	6.9	6.7	6.6	6.5	6.3	6.2
34.0								6.8	6.8	6.7	6.5	6.4	6.2	6.1	5.9	5.8	5.6	5.5
36.0								6.2	6.2	6.1	5.9	5.8	5.7	5.5	5.3	5.2	5.0	4.7
38.0									5.7	5.6	5.4	5.3	5.2	5.0	4.7	4.5	4.3	4.1
40.0										5.1	4.8	4.7	4.6	4.4	4.2	4.0	3.8	3.6
42.0											4.3	4.2	4.1	3.9	3.7	3.5	3.3	3.2
44.0											3.9	3.8	3.6	3.4	3.3	3.1	2.9	2.7
46.0												3.3	3.2	3.0	2.9	2.6	2.4	2.3
48.0													2.8	2.5	2.4	2.3	2.1	1.9
50.0														2.2	2.1	2.0	1.8	1.6
52.0														1.9	1.8	1.6	1.5	1.3
54.0															1.5	1.3	1.2	1.1
56.0																1.1		

1．上記定格総荷重は水平堅土上における転倒荷重の78%以内及び移動式クレーン構造規格で定める前方安全度が1.15以上の両方を満足する値です。
2．実際に吊り上げ得る荷重は上記荷重よりフック等吊具の重量を差引いた値です。
3．補助ジブの吊上荷重は、同じ作業半径の時の主ブームの性能と同じですが、ジブ許容最大荷重をこえてはなりません。
4．補助ジブ装着可能なブーム長さは、39.62m 以上64.01m までです。但し、主ブーム長さ60.96m 及び64.01m の時は、ジブ最大長さは、18.29m となります。
5．ジブを取付たままで主フックを使用する時は、上記荷重より下表の荷重を引いて下さい。
6．ショートジブ装着可能なブーム長さは18.29m 以上70.10m までです。

ジブ長さ(m)	12.19	18.29	24.38	ショートジブ
差引荷重(t)	2.7t	3.1t	4.1t	0.3t

■ジブ定格総荷重表

（単位：t）

ブーム長さ(m)	39.60						42.65						45.70						48.75					
ジブ長さ(m)	12.20		18.30		24.40		12.20		18.30		24.40		12.20		18.30		24.40		12.20		18.30		24.40	
オフセット角(度) / 作業半径(m)	10	30	10	30	10	30	10	30	10	30	10	30	10	30	10	30	10	30	10	30	10	30	10	30
13.5	12.0																							
14.0	12.0						12.0						12.0/14.5						12.0/15.0					
16.0	12.0	8.0/17.0	10.0/16.5				12.0	8.0/17.5	10.0/17.0				12.0						12.0					
18.0	12.0	8.0	10.0		6.0/18.5		12.0	8.0	10.0		6.0/19.0		12.0	8.0	10.0/17.5		6.0/19.5		12.0	8.0/19.5	10.0			
20.0	12.0	8.0	10.0	6.0/21.0	6.0		12.0	8.0	10.0	6.0/21.5	6.0		12.0	8.0	10.0		6.0		12.0	8.0	10.0		6.0	
22.0	12.0	8.0	10.0	6.0	6.0		12.0	8.0	10.0	6.0	6.0		12.0	8.0	10.0	6.0	6.0		12.0	8.0	10.0	6.0/22.5	6.0	
24.0	12.0	8.0	10.0	6.0	6.0	4.5/24.5	11.9	8.0	10.0	6.0	6.0	4.5/25.5	11.8	8.0	10.0	6.0	6.0		11.6	8.0	10.0	6.0	6.0	
26.0	10.7	8.0	10.0	6.0	6.0	4.5	10.6	8.0	10.0	6.0	6.0	4.5	10.5	8.0	10.0	6.0	6.0	4.5	10.3	8.0	10.0	6.0	6.0	4.5/26.5
28.0	9.7	8.0	9.7	6.0	6.0	4.5	9.5	8.0	9.5	6.0	6.0	4.5	9.3	8.0	9.3	6.0	6.0	4.5	9.2	8.0	9.2	6.0	6.0	4.5
30.0	8.7	8.0	8.0	6.0	6.0	4.5	8.6	8.0	8.6	6.0	6.0	4.5	8.5	8.0	8.5	6.0	6.0	4.5	8.3	8.0	8.3	6.0	6.0	4.5
32.0	7.9	7.9	7.9	6.0	6.0	4.5	7.8	7.8	7.8	6.0	6.0	4.5	7.7	7.7	7.7	6.0	6.0	4.5	7.5	7.5	7.5	6.0	6.0	4.5
34.0	7.1	7.1	7.1	6.0	6.0	4.5	7.1	7.1	7.1	6.0	6.0	4.5	7.0	7.0	7.0	6.0	6.0	4.5	6.8	6.8	6.8	6.0	6.0	4.5
36.0	6.5	6.5	6.5	6.0	6.0	4.5	6.5	6.5	6.5	6.0	6.0	4.5	6.4	6.4	6.4	6.0	6.0	4.5	6.2	6.2	6.2	6.0	6.0	4.5
38.0							6.0	6.0	6.0	6.0	6.0	4.5	5.9	5.9	5.9	5.9	5.9	4.5	5.7	5.7	5.7	5.7	5.7	4.5
40.0													5.4	5.4	5.4	5.4	5.4	4.5	5.1	5.1	5.1	5.1	5.1	4.5
42.0																			4.6	4.6	4.6	4.6	4.6	4.5
44.0																			4.2	4.2	4.2	4.2	4.2	4.2

ブーム長さ(m)	51.80						54.85						57.90						60.95				64.00			
ジブ長さ(m)	12.20		18.30		24.40		12.20		18.30		24.40		12.20		18.30		24.40		12.20		18.30		12.20		18.30	
オフセット角(度) / 作業半径(m)	10	30	10	30	10	30	10	30	10	30	10	30	10	30	10	30	10	30	10	30	10	30	10	30	10	30
16.0	12.0						12.0						12.0/16.5						12.0/17.0				12.0/17.5			
18.0	12.0	8.0/19.0	10.0/18.5				12.0	8.0/19.5	10.0/19.0				12.0		10.0/19.5				12.0				12.0			
20.0	12.0	8.0	10.0		6.0/20.5		12.0	8.0	10.0		6.0/21.0		12.0	8.0	10.0		6.0/21.5		12.0	8.0/20.5	10.0		12.0	8.0/21.0	12.0/21.0	
22.0	12.0	8.0	10.0	6.0/23.0	6.0		12.0	8.0	10.0	6.0/23.5	6.0		12.0	8.0	10.0		6.0		12.0	8.0	10.0		12.0	8.0	10.0	
24.0	11.4	8.0	10.0	6.0	6.0		11.3	8.0	10.0	6.0	6.0		11.1	8.0	10.0	6.0	6.0		11.0	8.0	10.0	6.0/25.0	10.8	8.0	10.0	6.0/25.5
26.0	10.2	8.0	10.0	6.0	6.0	4.5/27.0	10.0	8.0	10.0	6.0	6.0	4.5/27.5	9.9	8.0	9.9	6.0	6.0		9.7	8.0	9.7	6.0	9.4	8.0	9.4	6.0
28.0	9.0	8.0	9.0	6.0	6.0	4.5	8.9	8.0	8.9	6.0	6.0	4.5	8.7	8.0	8.7	6.0	6.0	4.5	8.6	8.0	8.6	6.0	8.5	8.0	8.5	6.0
30.0	8.2	8.0	8.2	6.0	6.0	4.5	8.1	8.0	8.1	6.0	6.0	4.5	7.9	7.9	7.9	6.0	6.0	4.5	7.8	7.8	7.8	6.0	7.6	7.6	7.6	6.0
32.0	7.4	7.4	7.4	6.0	6.0	4.5	7.2	7.2	7.2	6.0	6.0	4.5	7.0	7.0	7.0	6.0	6.0	4.5	6.9	6.9	6.9	6.0	6.8	6.8	6.8	6.0
34.0	6.7	6.7	6.7	6.0	6.0	4.5	6.5	6.5	6.5	6.0	6.0	4.5	6.4	6.4	6.4	6.0	6.0	4.5	6.2	6.2	6.2	6.0	6.1	6.1	6.1	6.0
36.0	6.1	6.1	6.1	6.0	6.0	4.5	6.0	6.0	6.0	6.0	6.0	4.5	5.8	5.8	5.8	5.8	5.8	4.5	5.6	5.6	5.6	5.6	5.5	5.5	5.5	5.5
38.0	5.6	5.7	5.6	5.6	5.6	4.5	5.5	5.5	5.5	5.5	5.5	4.5	5.3	5.3	5.3	5.3	5.3	4.5	5.0	5.0	5.0	5.0	4.8	4.8	4.8	4.8
40.0	5.0	5.0	5.0	5.0	5.0	4.5	4.9	4.9	4.9	4.9	4.9	4.5	4.7	4.7	4.7	4.7	4.7	4.5	4.5	4.5	4.5	4.5	4.3	4.3	4.3	4.3
42.0	4.5	4.5	4.5	4.5	4.5	4.5	4.4	4.4	4.4	4.4	4.4	4.4	4.2	4.2	4.2	4.2	4.2	4.2	4.0	4.0	4.0	4.0	3.8	3.8	3.8	3.8
44.0	4.1	4.1	4.1	4.1	4.1	4.1	3.9	3.9	3.9	3.9	3.9	3.9	3.7	3.7	3.7	3.7	3.7	3.7	3.6	3.6	3.6	3.6	3.4	3.4	3.4	3.4
46.0	3.6	3.6	3.6	3.6	3.6	3.6	3.5	3.5	3.5	3.5	3.5	3.5	3.3	3.3	3.3	3.3	3.3	3.3	3.2	3.2	3.2	3.2	2.9	2.9	2.9	2.9
48.0							3.1	3.1	3.1	3.1	3.1	3.1	2.8	2.8	2.8	2.8	2.8	2.8	2.7	2.7	2.7	2.7	2.6	2.6	2.6	2.6
50.0													2.5	2.5	2.5	2.5	2.5	2.5	2.4	2.4	2.4	2.4	2.3	2.3	2.3	2.3
52.0													2.2	2.2	2.2	2.2	2.2	2.2	2.1	2.1	2.1	2.1	1.9	1.9	1.9	1.9
54.0																			1.8	1.8	1.8	1.8	1.6	1.6	1.6	1.6
56.0																							1.4	1.4	1.4	1.4

1．上記定格総荷重は水平堅土上における転倒荷重の78%以内及び移動式クレーン構造規格で定める前方安全度が1.15以上の両方を満足する値です。
2．実弾に吊り上げ得る荷重よりフック等の吊具の重量を差引いた値です。
3．補助ジブの吊上荷重は、同じ作業半径の時の主ブームま性能と同じですが、ジブ許容最大荷重をこえてはなりません。
4．補助ジブ装着可能なブーム長さは、39.62m 以上64.01m までです。但し、主ブーム長さ60.96m 及び64.1m の時は、ジブ最大長さは、18.29m となります。
5．ジブを取付けたままで主フックを使用する時は、上記荷重より下表の荷重を引いて下さい。
6．ショートジブ装着可能なブーム長さは18.29m 以上70.10m までです。

住友建機株式会社

本社／〒104 東京都中央区新川1-28-44（K&Tビル）

●本　　社 ☎東 京(03)3297-8794
●名古屋工場 ☎大 府(0562)48-5151
●新居浜工場 ☎新居浜(0897)32-6380
●千葉工場 ☎千 葉(043)420-1500
●千葉技術研修所 ☎千 葉(043)420-1549
●名古屋技術研修所 ☎大 府(0562)48-5191
●東京クレーン営業部 ☎東 京(03)3296-5786
●大阪クレーン営業部 ☎大 阪(06) 451-4190
●北海道統括支店 ☎札 幌(011)232-1551
●東北統括支店 ☎仙 台(022)288-8981
●関東統括支店 ☎東 京(03)3296-5791
●中部統括支店 ☎大 府(0562)48-5200
●関西統括支店 ☎高 槻(0726)72-2831
●中国統括支店 ☎広 島(082)264-4655
●四国統括支店 ☎新居浜(0897)32-8283
●九州統括支店 ☎鳥 栖(0942)83-1112

★本カタログの数値は設計変更その他の理由により予告なく変更することがあります。

お問合せは

安全作業で
人も機械も大切に

Oak Ⓢ 0205T

3018
T103 Ⓙ 76